2008
ONLİNE CATALOG

ALTUN
Döküm Sanayi A.Ş.

www.altundokum.com
www.altundokum.com.tr

ALTUN
Döküm Sanayi A.Ş.

Telli Klemensler | **Boru** Klemensler | **Boru - Tel** Klemensler | **Özel Aparatlar** Klemensler

KLEMENS GRUBU

ALTUN
Döküm Sanayi A.Ş.

TÜV CERT DIN EN ISO 9001:2000 | TSEK | IPH BERLIN

YÜKSEK GERİLİM KLEMENSLERİ
Hight Voltage Connectors

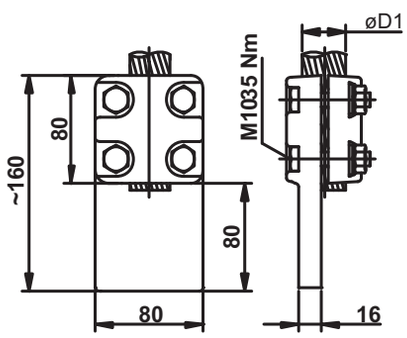

Düz Lama Klemens
Straight Terminal

Nr . İ L T08 — **Max 1000 A**, **D1 = Max 27**

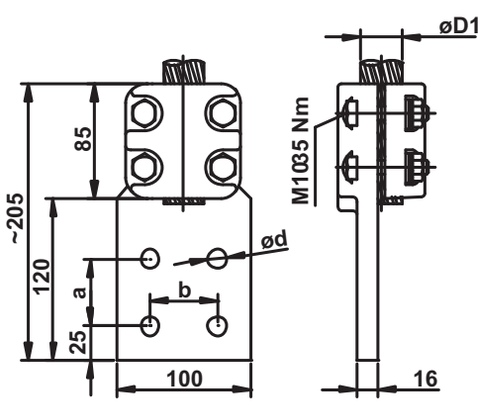

Düz Lama Klemens
Straight Terminal

Nr . İ L T01 — **Max 1250 A**, **D1 = Max 40**

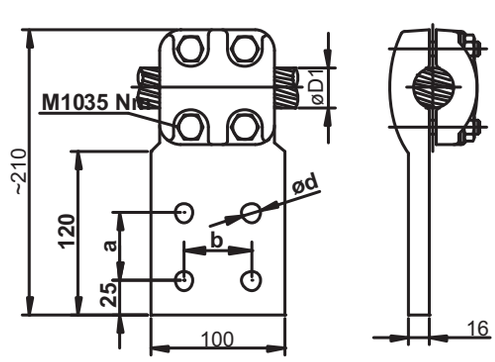

Düz Lama Klemens
Straight Terminal

Nr . T L T01-1 — **Max 1250 A**, **D1 = Max 40**

Sf
01

KlemensNr. ConnectorNr.	øD1	øD2	LamaTipi TerminalType		a	b	ød	AyakTipi SupportType		Amper Current	Adet Quantity
			L	s				KA	BA		

ALTUN
Döküm Sanayi A.Ş.

TÜV CERT DIN EN ISO 9001:2000 | TSEK | IPH BERLIN

YÜKSEK GERİLİM KLEMENSLERİ
Hight Voltage Connectors

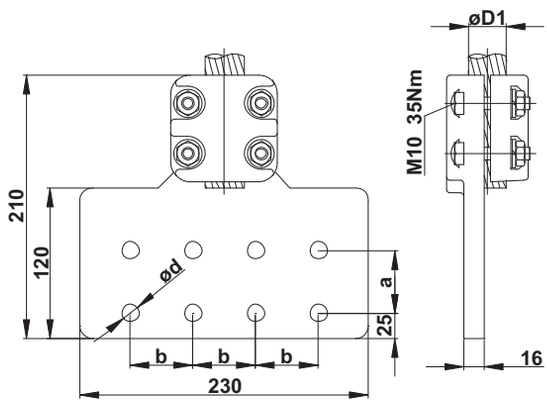

Düz Lama Klemens
Straight Terminal

NR : İL. T01-2 **Max 1250 A**
D1 : Max 40

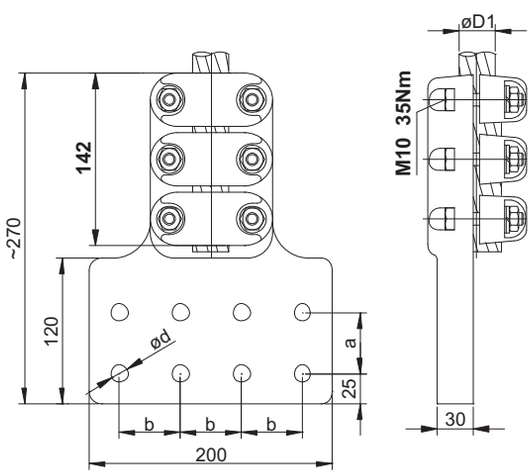

Düz Lama Klemens
Straight Terminal

NR : İL. T01-3 **Max 25 00 A**
D1 = Max 50

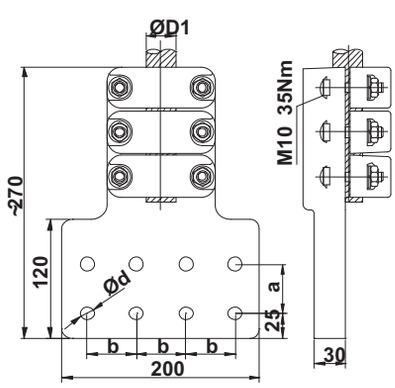

Düz Lama Klemens
Straight Terminal

NR : İL. T01-4 **Max 2500 A**
D1 : Max 50

Diger lama ölçüleri için bak Lama Sayfasi "L"

For the other dimension
look at the terminal page "L"

KlemensNr. ConnectorNr.	øD1	øD2	LamaTipi TerminalType		a	b	ød	AyakTipi SupportType		Amper Current	Adet Quantity
			L	s				KA	BA		

ALTUN
Döküm Sanayi A.Ş.

TÜV CERT DIN EN ISO 9001:2000 | TSEK | IPH BERLIN

YÜKSEK GERİLİM KLEMENSLERİ
Hight Voltage Connectors

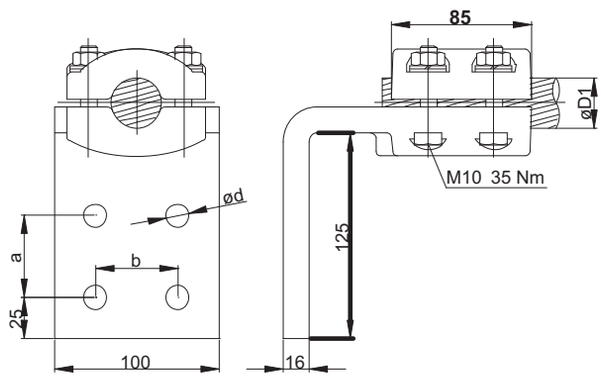

Dik Açılı Düz Lama Klemens
Right Angle Terminal

Nr . İ L 90° T02 — **Max 1250 A**, **D1 = Max 40**

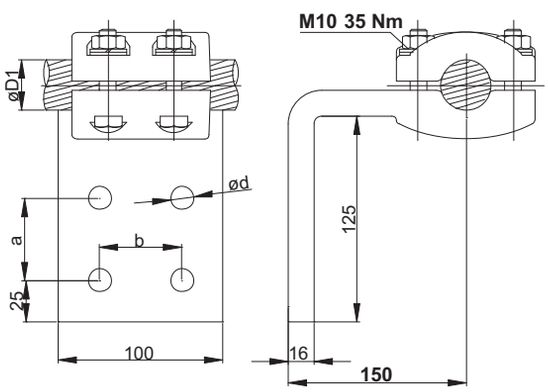

Dik Açılı T - Lama Klemens
Right Angle Tee Terminal

Nr . T L 90° T02-1 — **Max 1250 A**, **D1 = Max 40**

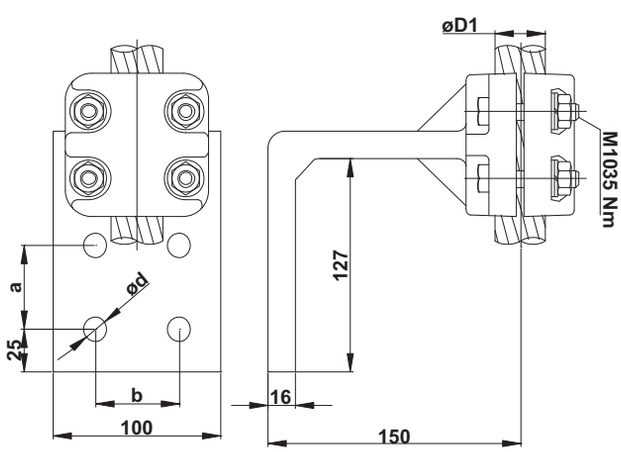

Dik Açılı T - Lama Klemens
Right Angle Tee Terminal

Nr . T L 90° T02-2 — **Max 1250 A**, **D1 = Max 40**

Diger lama ölçüleri için bak Lama Sayfasi "L"

For the other dimension look at the terminal page "L"

KlemensNr. ConnectorNr.	øD1	øD2	LamaTipi TerminalType		a	b	ød	AyakTipi SupportType		Amper Current	Adet Quantity
			L	s				KA	BA		

ALTUN
Döküm Sanayi A.Ş.

TÜV CERT DIN EN ISO 9001:2000 | TSEK | IPH BERLIN

YÜKSEK GERİLİM KLEMENSLERİ
Hight Voltage Connectors

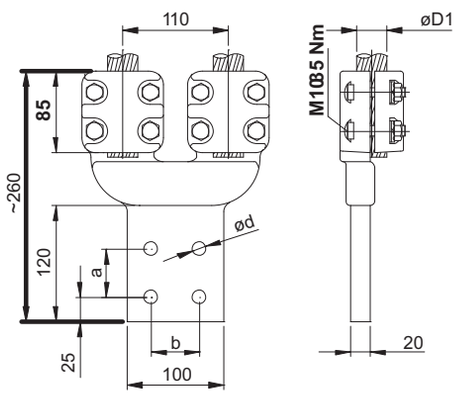

Düz Lama Klemens Çift Bağlantılı
Straight Terminal
for Two Conductors

Nr . İ L T20

Max 2000 A
D1 = Max 40

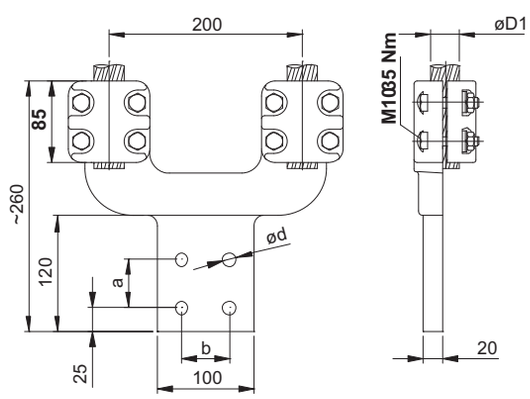

Düz Lama Klemens Çift Bağlantılı
Straight Terminal
for Two Conductors

Nr . İ L T35

Max 2000 A
D1 = Max 40

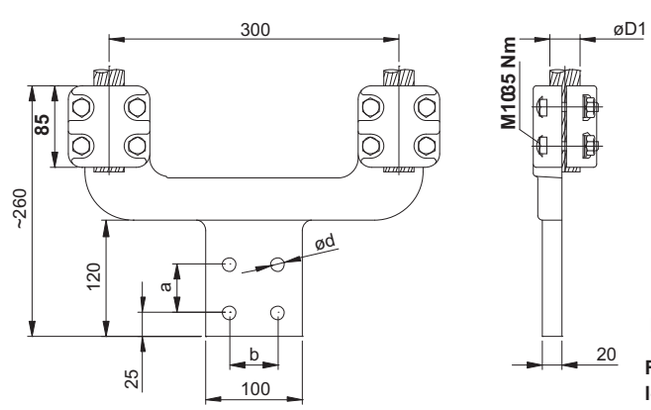

Düz Lama Klemens Çift Bağlantılı
Straight Terminal
for Two Conductors

Nr . İ L T41

Max 2000 A
D1 = Max 40

Diger lama ölçüleri için bak Lama Sayfasi "L"

For the other dimension
look at the terminal page "L"

KlemensNr. ConnectorNr.	øD1	øD2	LamaTipi TerminalType		a	b	ød	AyakTipi SupportType		Amper Current	Adet Quantity
			L	s				KA	BA		

ALTUN
Döküm Sanayi A.Ş.

TÜV CERT DIN EN ISO 9001:2000 | TSEK | IPH BERLIN

YÜKSEK GERİLİM KLEMENSLERİ
Hight Voltage Connectors

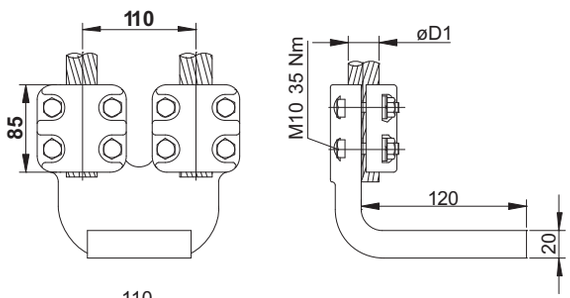

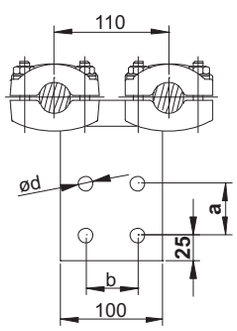

Dik Açılı Düz Lama Klemens Çift Bağlantılı
Right Angle Terminal
for Two Conductors

Nr . İ L 90° T21 Max 2000 A
D1 = Max 40

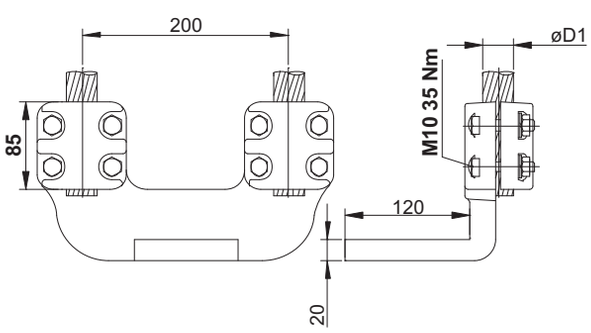

Dik Açılı Düz Lama Klemens Çift Bağlantılı
Right Angle Terminal
for Two Conductors

Nr . İ L 90° T85
Max 2000 A
D1 = Max 40

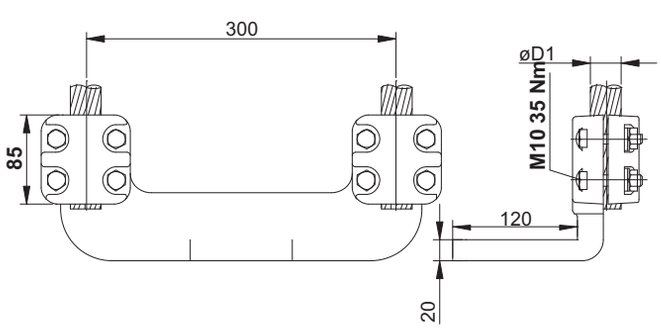

Dik Açılı Düz Lama Klemens Çift Bağlantılı
Right Angle Terminal
for Two Conductors

Nr . İ L 90° T42 **Max 2000 A**
D1 = Max 40

Diger lama ölçüleri için bak Lama Sayfasi "L"

For the other dimension
look at the terminal page "L"

KlemensNr. ConnectorNr.	øD1	øD2	LamaTipi TerminalType		a	b	ød	AyakTipi SupportType		Amper Current	Adet Quantity
			L	s				KA	BA		

ALTUN
Döküm Sanayi A.Ş.

TÜV CERT DIN EN ISO 9001:2000 | TSEK | IPH BERLIN

YÜKSEK GERİLİM KLEMENSLERİ
Hight Voltage Connectors

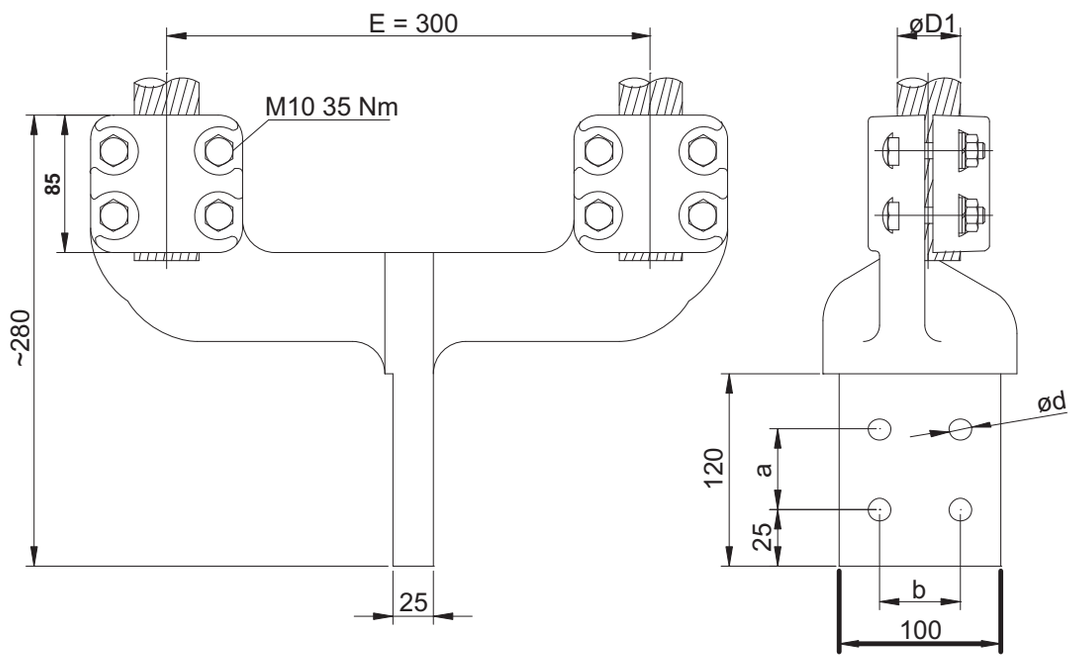

90° , Dönük Düz Lama Klemens Çift Bağlantılı

90 ° , Straight Terminal for Two Conductors

N r. İ	**L 90°**	**T64-1**	**Max 2000 A D1 = Max 40 E = 110**
N r. İ	**L 90°**	**T64-2**	**Max 2000 A D1 = Max 40 E = 200**
N r. İ	**L 90°**	**T64**	**Max 2000 A D1 = Max 40 E = 300**

Diger lama ölçüleri için bak Lama Sayfasi "L"

For the other dimension look at the terminal page "L"

KlemensNr. ConnectorNr.	øD1	øD2	LamaTipi TerminalType		a	b	ød	AyakTipi SupportType		Amper Current	Adet Quantity
			L	s				KA	BA		

ALTUN
Döküm Sanayi A.Ş.

TÜV CERT DIN EN ISO 9001:2000 | TSEK | IPH BERLIN

YÜKSEK GERİLİM KLEMENSLERİ
Hight Voltage Connectors

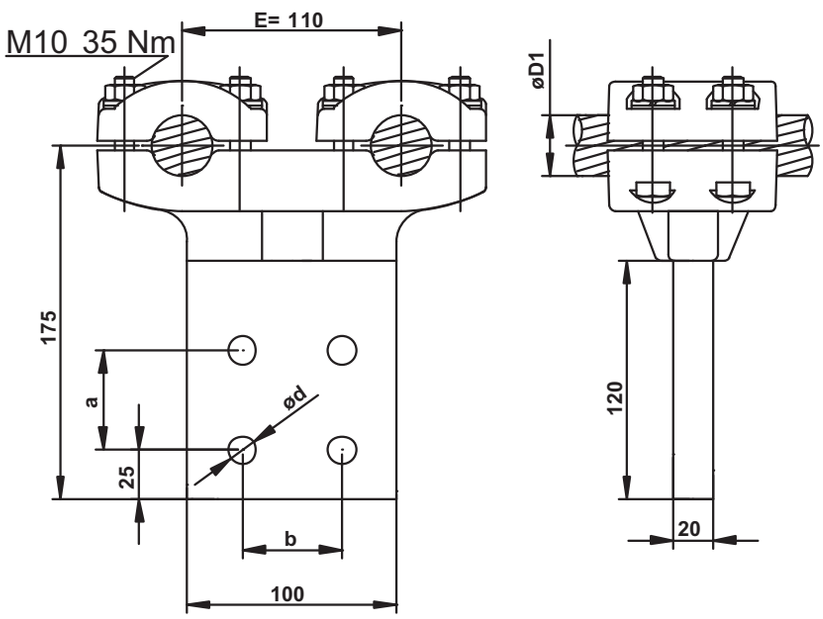

T - Lama Klemens Çift Bağlantılı

Tee Terminal Connector for Two Conductors

Nr . T L T90	**Max 2000 A D1 = Max 40 E = 110**
Nr . T L T90-1	**Max 2000 A D1 = Max 40 E = 200**
Nr . T L T90-2	**Max 2000 A D1 = Max 40 E = 300**

Diger lama ölçüleri için bak Lama Sayfasi "L"

For the other dimension look at the terminal page "L"

KlemensNr. ConnectorNr.	øD1	øD2	LamaTipi TerminalType		a	b	ød	AyakTipi SupportType		Amper Current	Adet Quantity
			L	s				KA	BA		

ALTUN
Döküm Sanayi A.Ş.

TÜV CERT DIN EN ISO 9001:2000 | TSEK | IPH BERLIN

YÜKSEK GERİLİM KLEMENSLERİ
Hight Voltage Connectors

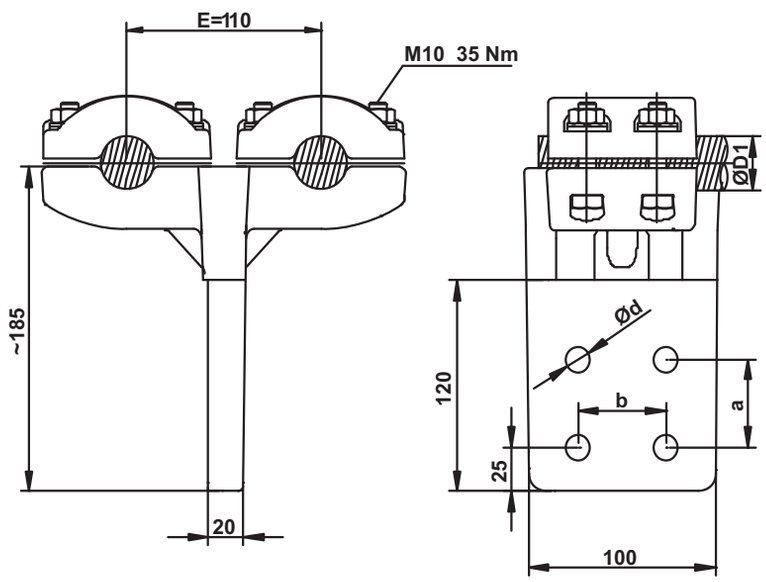

90° , T - Lama Klemens Çift Bağlantılı
90 ° , Tee Terminal Connector
for Two Conductors

Nr . T L 90°	**T89**	Max 2000 A D1 = Max 40 E = 110
Nr . T L 90°	**T89-1**	**Max 2000 A** **D1 = Max 40** **E = 200**
Nr . T L 90°	**T89-2**	**Max 2000 A** **D1 = Max 40** **E = 300**

Diger lama ölçüleri için bak Lama Sayfasi "L"

For the other dimension
look at the terminal page "L"

KlemensNr. ConnectorNr.	øD1	øD2	LamaTipi TerminalType		a	b	ød	AyakTipi SupportType		Amper Current	Adet Quantity
			L	s				KA	BA		

ALTUN
Döküm Sanayi A.Ş.

TÜV CERT DIN EN ISO 9001:2000 | TSEK | IPH BERLIN

YÜKSEK GERİLİM KLEMENSLERİ
Hight Voltage Connectors

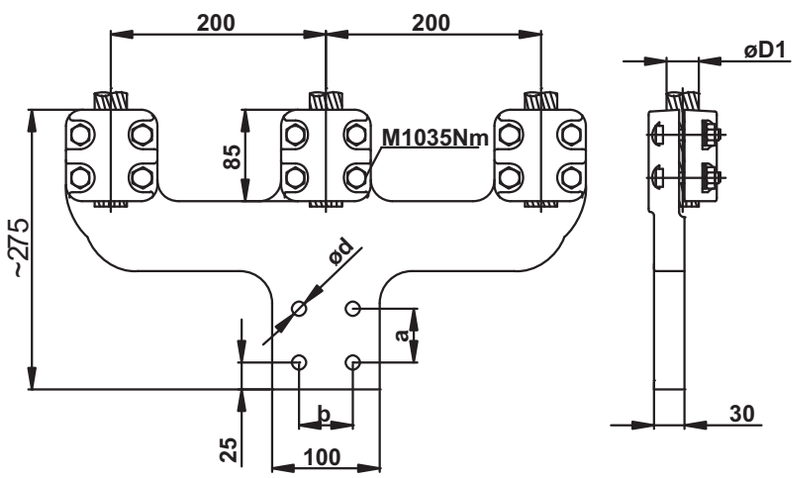

Düz Lama Klemens Üç Bağlantılı
Straight Terminal
for Three Conductors

Nr . İ L T56 **Max 3000 A**
D1 = Max 40

Dik Açılı Düz Lama Klemens Üç Bağlantılı
Right Angle Terminal
for Three Conductors

NR : İ L 90° T58 **Max 3000 A**
D1 : Max 40

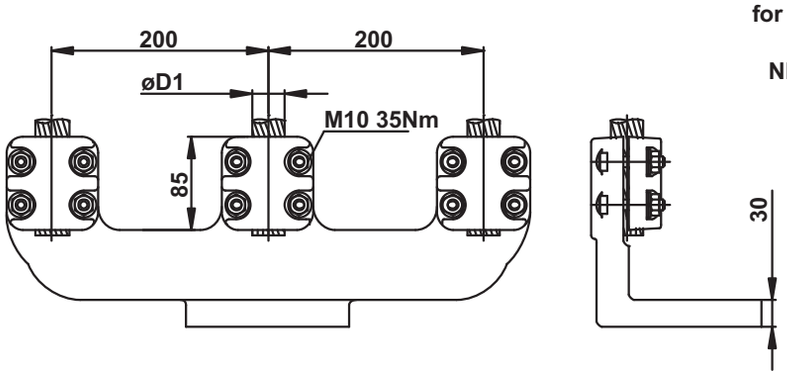

Diger lama ölçüleri için bak Lama Sayfasi "L"

For the other dimension
look at the terminal page "L"

KlemensNr. ConnectorNr.	øD1	øD2	LamaTipi TerminalType		a	b	ød	AyakTipi SupportType		Amper Current	Adet Quantity
			L	s				KA	BA		

ALTUN
Döküm Sanayi A.Ş.

TÜV CERT DIN EN ISO 9001:2000 | TSEK | IPH BERLIN

YÜKSEK GERİLİM KLEMENSLERİ
Hight Voltage Connectors

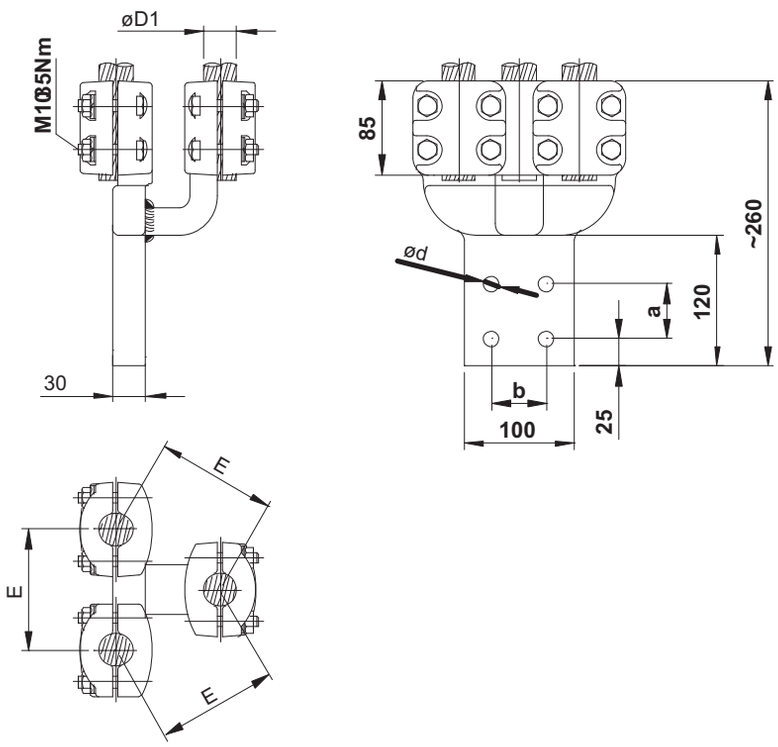

Düz Lama Klemens Üç Bağlantılı
Straight Terminal
for Three Conductors

N r. İ L T52	**Max 3000 A** **D1 = Max 40** **E = 110**
N r. İ L T52-1	**Max 3000 A** **D1 = Max 40** **E = 200**
N r. İ L T52-2	**Max 3000 A** **D1 = Max 40** **E = 300**

Diger lama ölçüleri için bak Lama Sayfasi "L"

For the other dimension
look at the terminal page "L"

KlemensNr. ConnectorNr.	øD1	øD2	LamaTipi TerminalType		a	b	ød	AyakTipi SupportType		Amper Current	Adet Quantity
			L	s				KA	BA		

ALTUN
Döküm Sanayi A.Ş.

TÜV CERT DIN EN ISO 9001:2000 | TSEK | IPH BERLIN

YÜKSEK GERİLİM KLEMENSLERİ
Hight Voltage Connectors

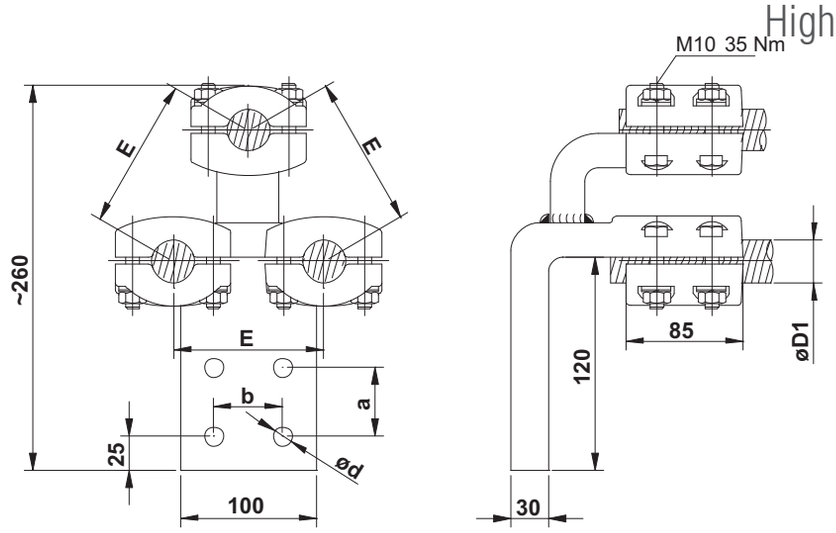

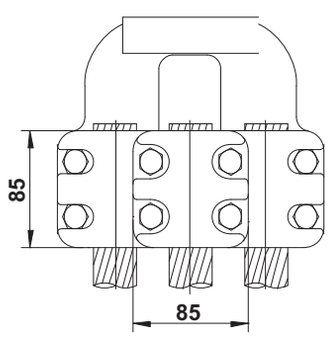

Dik Açılı Düz Lama Klemens Üç Bağlantılı
Right Angle Terminal
for Three Conductors

N r. İ	L 90°	T86	Max 3000 A D1 = Max 40 E = 110
N r. İ	L 90°	T86-1	Max 3000 A D1 = Max 40 E = 200
N r. İ	L 90°	T86-2	Max 3000 A D1 = Max 40 E = 300

Diger lama ölçüleri için bak Lama Sayfasi "L"

For the other dimension
look at the terminal page "L"

KlemensNr. ConnectorNr.	øD1	øD2	LamaTipi TerminalType		a	b	ød	AyakTipi SupportType		Amper Current	Adet Quantity
			L	s				KA	BA		

ALTUN
Döküm Sanayi A.Ş.

TÜV CERT DIN EN ISO 9001:2000 | TSEK | IPH BERLIN

YÜKSEK GERİLİM KLEMENSLERİ
Hight Voltage Connectors

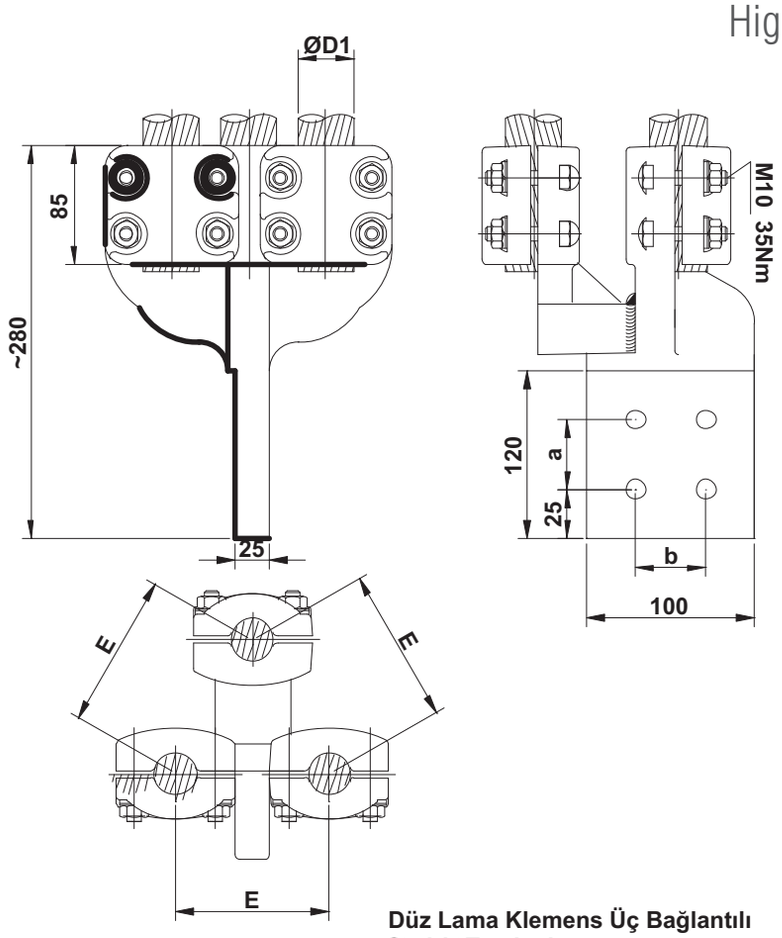

Düz Lama Klemens Üç Bağlantılı
Straight Terminal
for Three Conductors

N r. İ L90°.T65	**Max 3000A** **D1 = Max 40** **E = 300**
N r. İ L90°.T65-1	**Max 3000 A** **D1 = Max 40** **E = 200**
N r. İ L90°.T65-2	**Max 3000A** **D1 = Max 40** **E = 110**

Diger lama ölçüleri için bak Lama Sayfasi "L"

For the other dimension
look at the terminal page "L"

KlemensNr. ConnectorNr.	øD1	øD2	LamaTipi TerminalType		a	b	ød	AyakTipi SupportType		Amper Current	Adet Quantity
			L	s				KA	BA		

ALTUN
Döküm Sanayi A.Ş.

TÜV CERT DIN EN ISO 9001:2000 | TSEK | IPH BERLIN

YÜKSEK GERİLİM KLEMENSLERİ
Hight Voltage Connectors

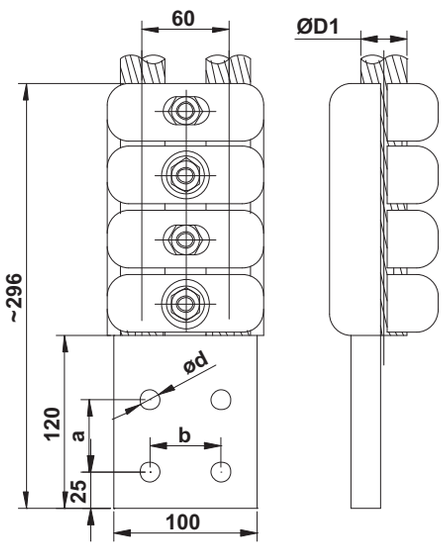

Düz Lama Klemens
Çift Ba ğlant ılı

Straight Terminal
for Two Conductors

Nr. LP.T67 **Max 2000 A**

D1 : Max 35

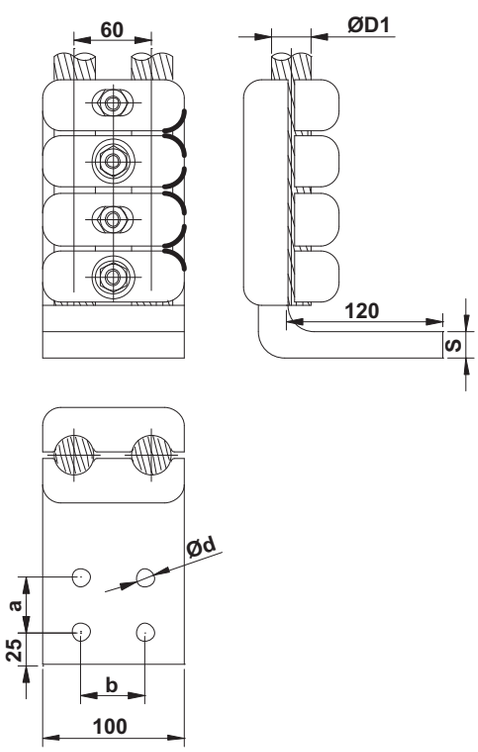

Dik Açılı Düz Lama Klemens
Çift Ba ğlant ılı

Right Angle Terminal
for Two Conductors

N r. LP90°.T68 **Max 2000 A**

D1 : Max 35

Diger lama ölçüleri için bak Lama Sayfasi "L"

For the other dimension
look at the terminal page "L"

KlemensNr. ConnectorNr.	øD1	øD2	LamaTipi TerminalType		a	b	ød	AyakTipi SupportType		Amper Current	Adet Quantity
			L	s				KA	BA		

ALTUN
Döküm Sanayi A.Ş.

TÜV CERT DIN EN ISO 9001:2000 | TSEK | IPH BERLIN

YÜKSEK GERİLİM KLEMENSLERİ
Hight Voltage Connectors

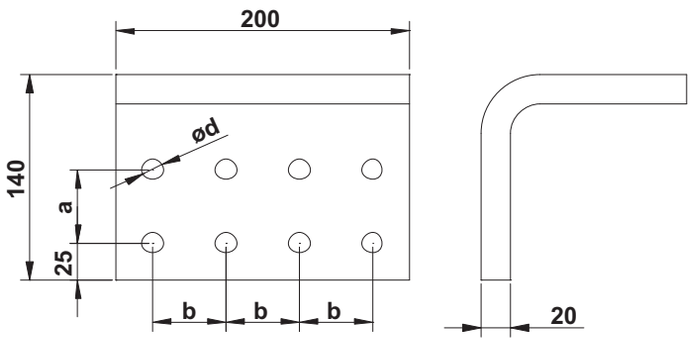

Dik Açılı Plaka
Right Angle Plate

Nr . L C T74

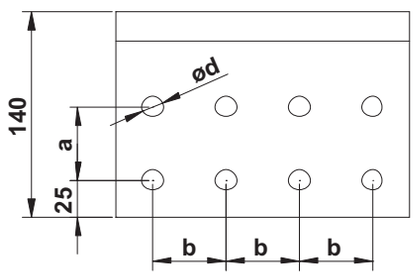

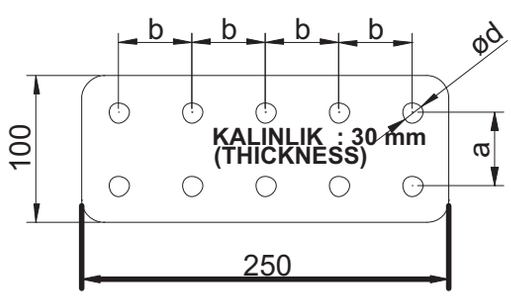

Plaka
Plate

Nr . L T75

Diger lama ölçüleri için bak Lama Sayfasi "L"

For the other dimension
look at the terminal page "L"

KlemensNr. ConnectorNr.	øD1	øD2	LamaTipi TerminalType		a	b	ød	AyakTipi SupportType		Amper Current	Adet Quantity
			L	s				KA	BA		

ALTUN
Döküm Sanayi A.Ş.

TÜV CERT DIN EN ISO 9001:2000 | TSEK | IPH BERLIN

YÜKSEK GERİLİM KLEMENSLERİ
Hight Voltage Connectors

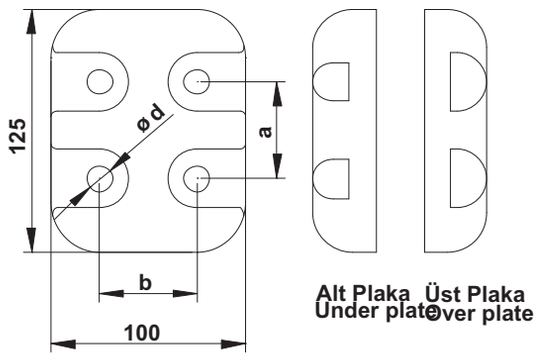

Korona Plakası
Corona Plate

Nr . R T76

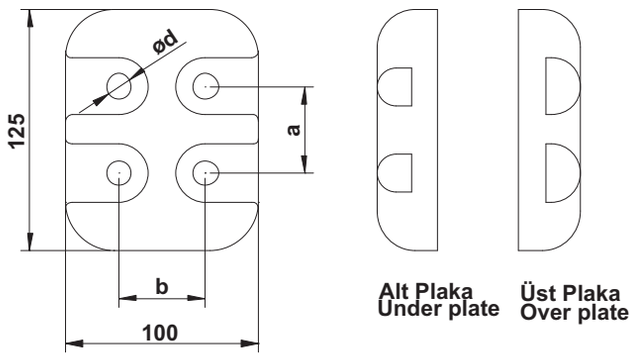

Korona Plakası
Corona Plate

Nr . R T76-1

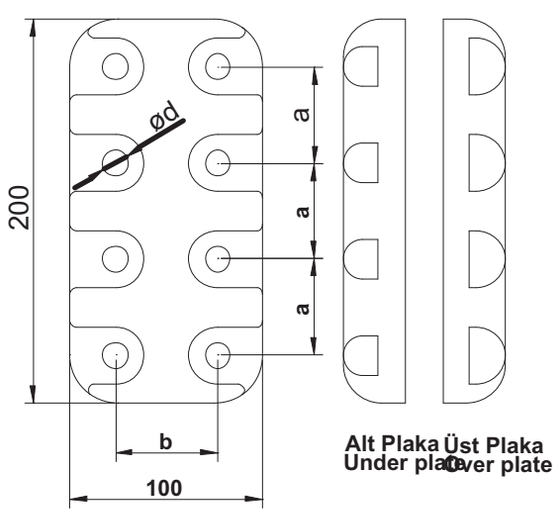

Korona Plakası
Corona Plate

Nr . R T76-2

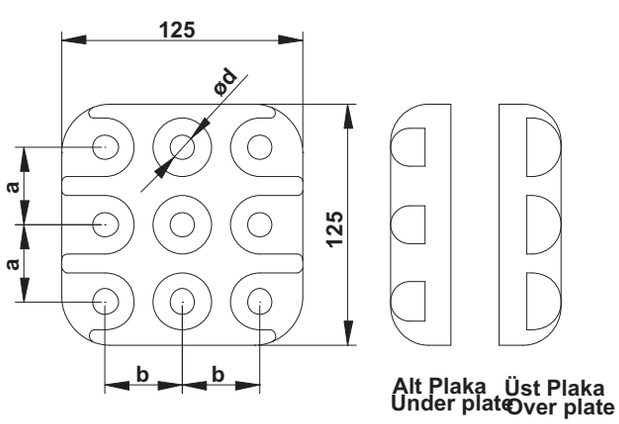

Korona Plakası
Corona Plate

Nr . R T76-3

KlemensNr. ConnectorNr.	øD1	øD2	LamaTipi TerminalType		a	b	ød	AyakTipi SupportType		Amper Current	Adet Quantity
			L	s				KA	BA		

ALTUN
Döküm Sanayi A.Ş.

TÜV CERT DIN EN ISO 9001:2000 | TSEK | IPH BERLIN

YÜKSEK GERİLİM KLEMENSLERİ
Hight Voltage Connectors

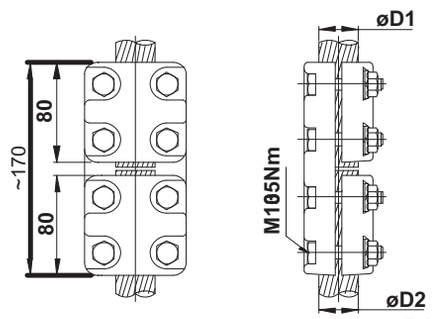

Düz Klemens
Straight Connector

Nr . İ T07 — **Max 1000 A**, **D1 , D2 = Max 27**

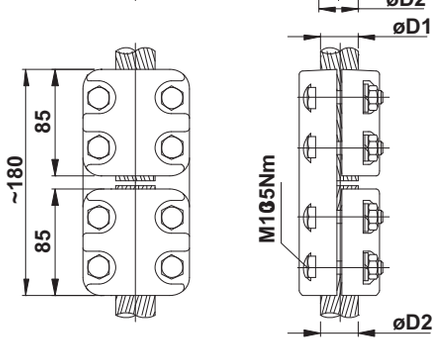

Düz Klemens
Straight Connector

Nr . İ T04 — **Max 1250 A**, **D1 , D2 = Max 40**

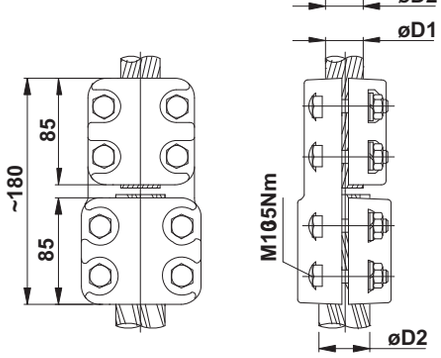

Düz Klemens
Straight Connector

Nr . İ T09 — **Max 1500 A**, **D1 = Max 40**, **D2 = Max 40**

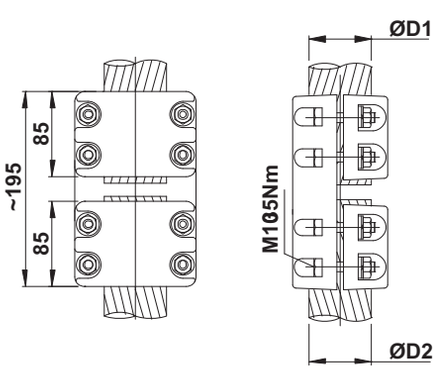

Düz Klemens
Straight Connector

N r. İ T09-2 — **Max 2000 A**, **D1 = Max 50**, **D2 = Max 50**

KlemensNr. ConnectorNr.	øD1	øD2	LamaTipi TerminalType		a	b	ød	AyakTipi SupportType		Amper Current	Adet Quantity
			L	s				KA	BA		

ALTUN
Döküm Sanayi A.Ş.

TÜV CERT DIN EN ISO 9001:2000 | TSEK | IPH BERLIN

YÜKSEK GERİLİM KLEMENSLERİ
Hight Voltage Connectors

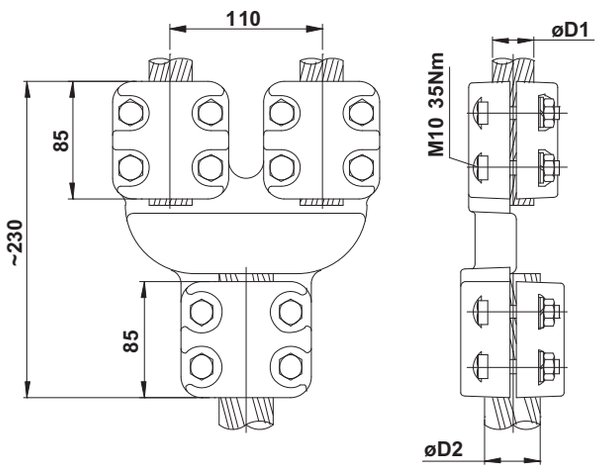

Düz Klemens Çift Bağlantılı

Straight Connector for Two Conductors

Nr . İ T24	Max 2000 A D1 = Max 40 D2 = Max 40
Nr . İ T24-1	Max 3000 A D1 = Max 40 D2 = Max 50

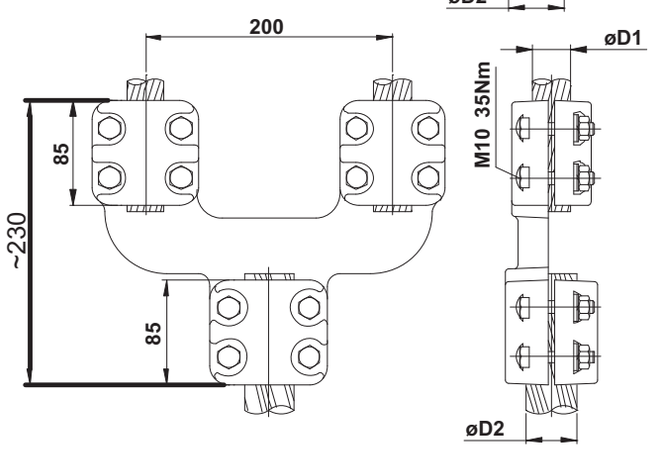

Düz Klemens Çift Bağlantılı

Straight Connector for Two Conductors

Nr . İ T47	Max 2000 A D1 = Max 40 D2 = Max 40
Nr . İ T47-1	Max 3000 A D1 = Max 40 D2 = Max 50

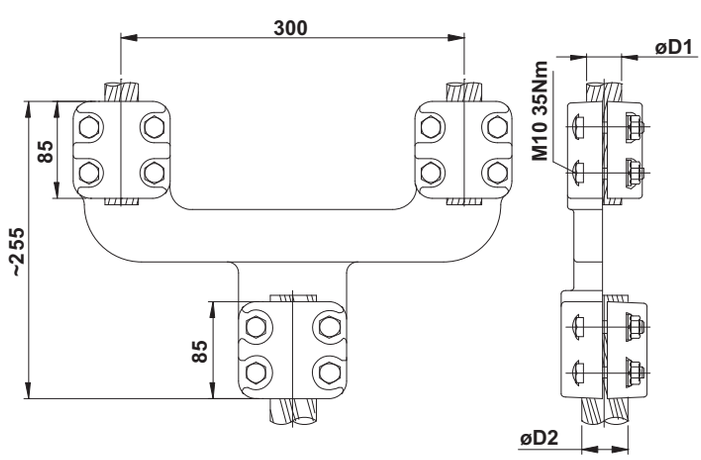

Düz Klemens Çift Bağlantılı

Straight Connector for Two Conductors

Nr . İ T43	Max 2000 A D1 = Max 40 D2 = Max 40
Nr . İ T43-1	Max 3000 A D1 = Max 40 D2 = Max 50

KlemensNr. ConnectorNr.	øD1	øD2	LamaTipi TerminalType		a	b	ød	AyakTipi SupportType		Amper Current	Adet Quantity
			L	s				KA	BA		

ALTUN
Döküm Sanayi A.Ş.

TÜV CERT
DIN EN ISO 9001:2000

TSEK

IPH BERLIN

YÜKSEK GERİLİM KLEMENSLERİ
Hight Voltage Connectors

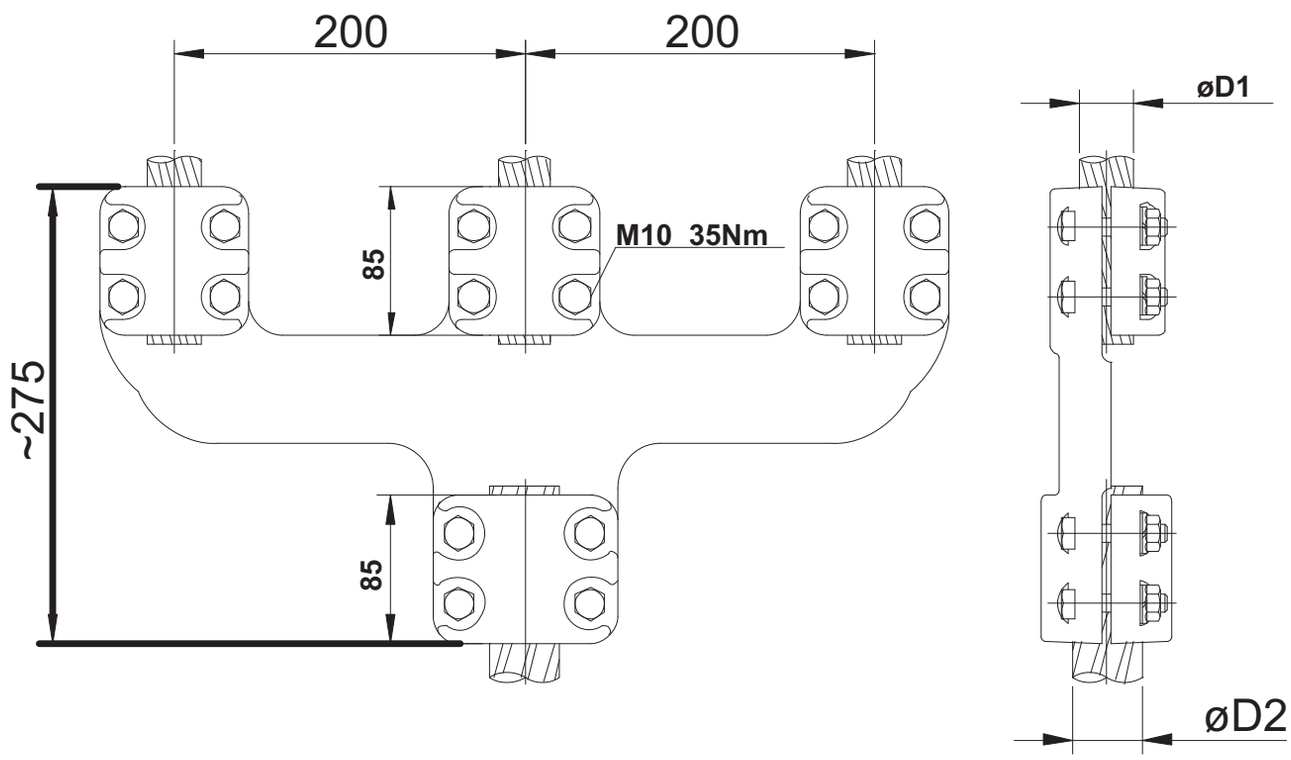

Düz Klemens Üç Bağlantılı
Straight Connector
for Three Conductors

N r. İ L T57

Max 3000 A
D1 = Max 40
D2 = Max 50

Sf
18

KlemensNr. ConnectorNr.	øD1	øD2	LamaTipi TerminalType		a	b	ød	AyakTipi SupportType		Amper Current	Adet Quantity
			L	s				KA	BA		

ALTUN
Döküm Sanayi A.Ş.

TÜV CERT DIN EN ISO 9001:2000 | TSEK | IPH BERLIN

YÜKSEK GERİLİM KLEMENSLERİ
Hight Voltage Connectors

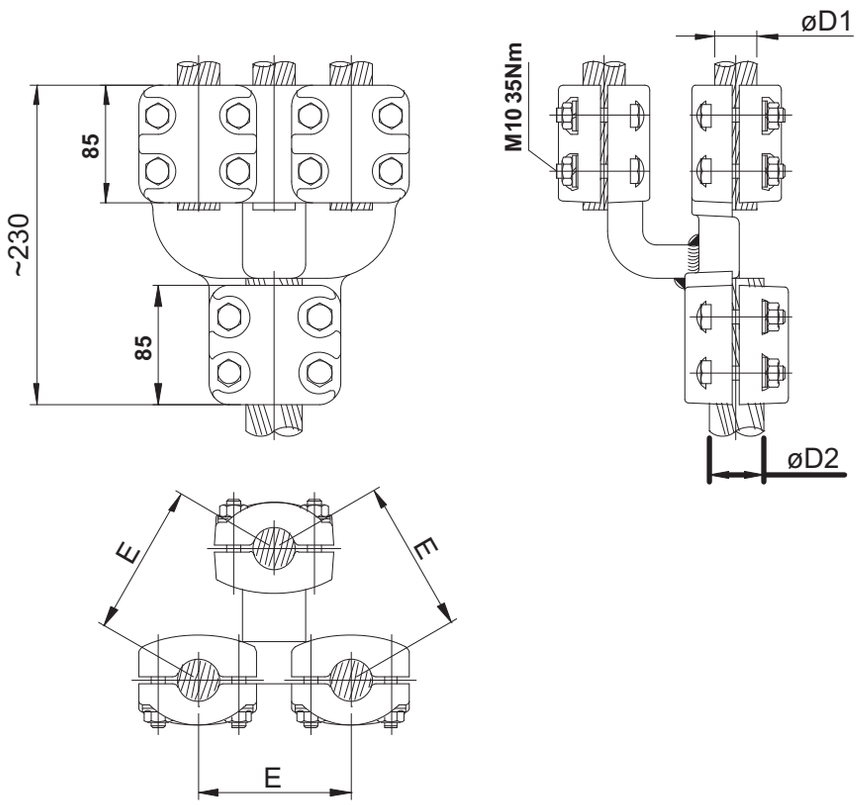

Düz Klemens Üç Bağlantılı
Straight Connector
for Three Conductors

N r. İ	**T53**	**Max 3000 A** **D1 = Max 40** **D2 = Max 50** **E = 110**
N r. İ	**T53-1**	**Max 3000 A** **D1 = Max 40** **D2 = Max 50** **E = 200**
N r. İ	**T53-2**	**Max 3000 A** **D1 = Max 40** **D2 = Max 50** **E = 300**

KlemensNr. ConnectorNr.	øD1	øD2	LamaTipi TerminalType		a	b	ød	AyakTipi SupportType		Amper Current	Adet Quantity
			L	s				KA	BA		

ALTUN
Döküm Sanayi A.Ş.

TÜV CERT DIN EN ISO 9001:2000 | TSEK | IPH BERLIN

YÜKSEK GERİLİM KLEMENSLERİ
Hight Voltage Connectors

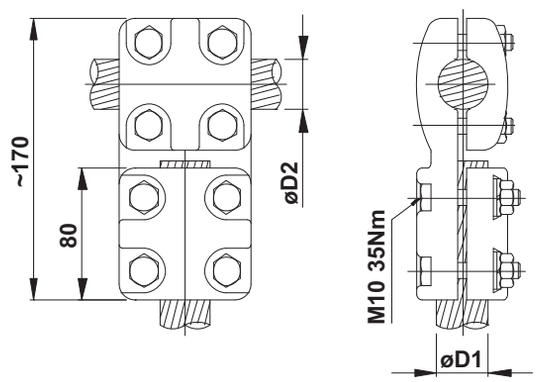

T - Klemens
Tee Connector

Nr . T T06 — **Max 1000 A**
D1 , D2 = Max 27

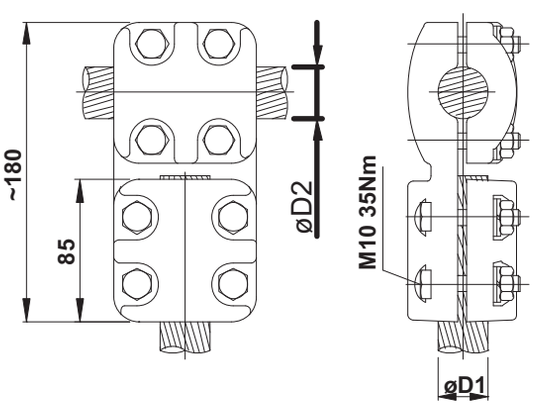

T - Klemens
Tee Connector

Nr . T T05 — **Max 1250 A**
D1 , D2 = Max 40

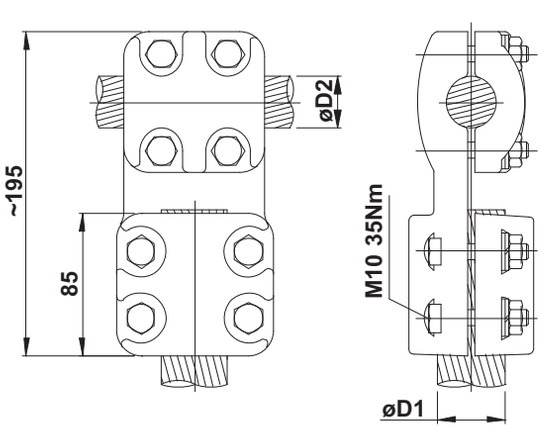

T - Klemens
Tee Connector

Nr . T T72 — **Max 1500 A**
D1 = Max 40
D2 = Max 50

Nr . T T72-1 — **Max 2000 A**
D1 = Max 50
D2 = Max 50

KlemensNr. ConnectorNr.	øD1	øD2	LamaTipi TerminalType		a	b	ød	AyakTipi SupportType		Amper Current	Adet Quantity
			L	s				KA	BA		

ALTUN
Döküm Sanayi A.Ş.

TÜV CERT DIN EN ISO 9001:2000 | TSEK | IPH BERLIN

YÜKSEK GERİLİM KLEMENSLERİ
Hight Voltage Connectors

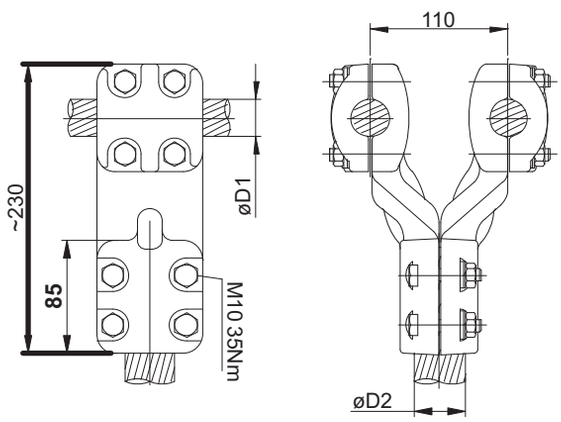

T - Klemens Çift Bağlantılı
Tee Connector
for Two Conductors

Nr .	**T**	**T27**	Max 2000 A D1 = Max 40 D2 = Max 40
Nr .	**T**	**T26**	**Max 2000 A** **D1 = Max 40** **D2 = Max 50**

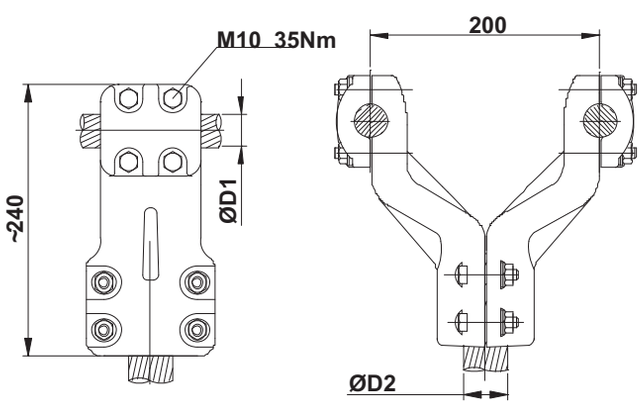

T - Klemens Çift Bağlantılı
Tee Connector
for Two Conductors

Nr .	**T**	**T39**	**Max 2000 A** **D1 = Max 40** **D2 = Max 40**

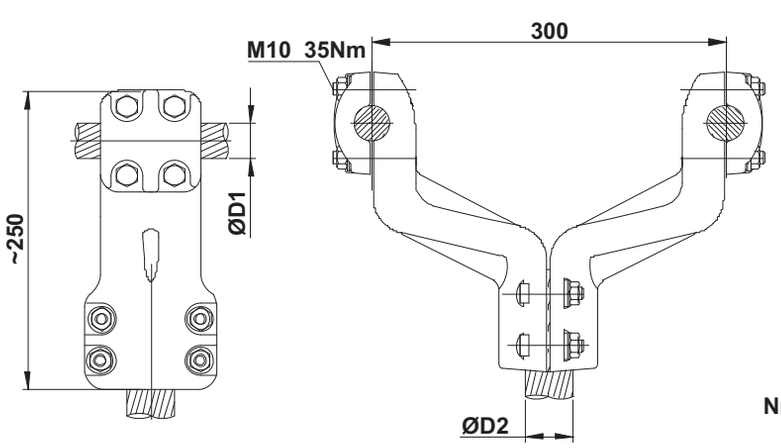

T - Klemens Çift Bağlantılı
Tee Connector
for Two Conductors

Nr .	**T**	**T46**	**Max 2000 A** **D1 = Max 40** **D2 = Max 50**

KlemensNr. ConnectorNr.	øD1	øD2	LamaTipi TerminalType		a	b	ød	AyakTipi SupportType		Amper Current	Adet Quantity
			L	s				KA	BA		

ALTUN
Döküm Sanayi A.Ş.

TÜV CERT DIN EN ISO 9001:2000 | TSEK | IPH BERLIN

YÜKSEK GERİLİM KLEMENSLERİ
Hight Voltage Connectors

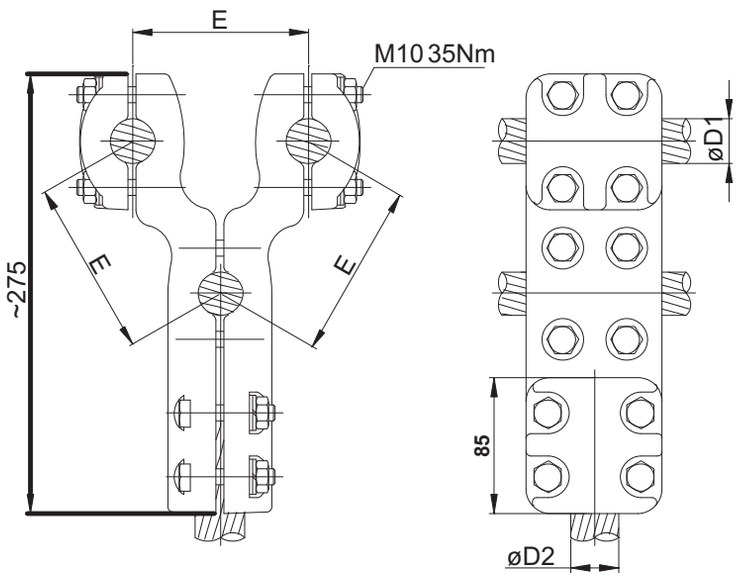

T - Klemens Üç Bağlantılı
Tee Connector
for Three Conductors

N r. T	T30	Max 2000 A E = 110 D1 = Max 40 D2 = Max 50
N r. T	T30-1	Max 3000 A E = 200 D1 = Max 40 D2 = Max 50
N r. T	T30-2	Max 3000 A E = 300 D1 = Max 40 D2 = Max 50

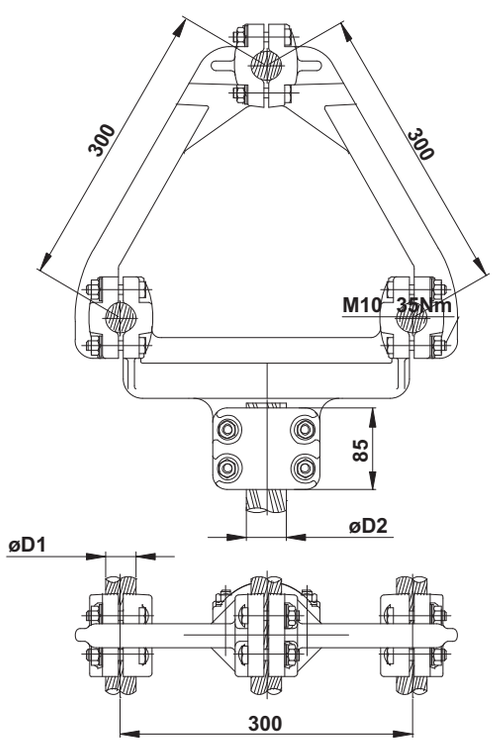

T - Klemens Üç Bağlantılı
Tee Connector
for Three Conductors

N r.: T.T34 Max3000 A
D1:Max40
D2:Max50

KlemensNr. ConnectorNr.	øD1	øD2	LamaTipi TerminalType		a	b	ød	AyakTipi SupportType		Amper Current	Adet Quantity
			L	s				KA	BA		

ALTUN
Döküm Sanayi A.Ş.

TÜV CERT DIN EN ISO 9001:2000 | TSEK | IPH BERLIN

YÜKSEK GERİLİM KLEMENSLERİ
Hight Voltage Connectors

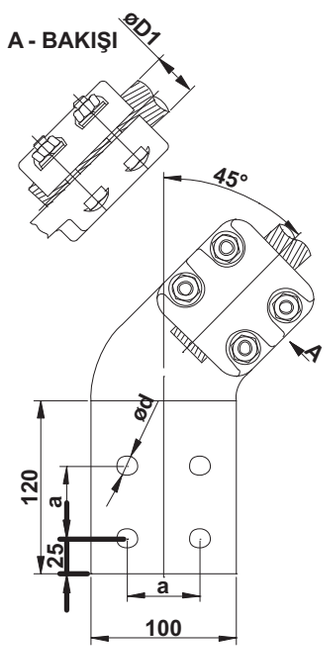

45° Açılı Lamalı Klemens
45° Right Angle
Terminal Connector

N r. CL45°.T03 **Max 1250 A**
D1 = Max 40

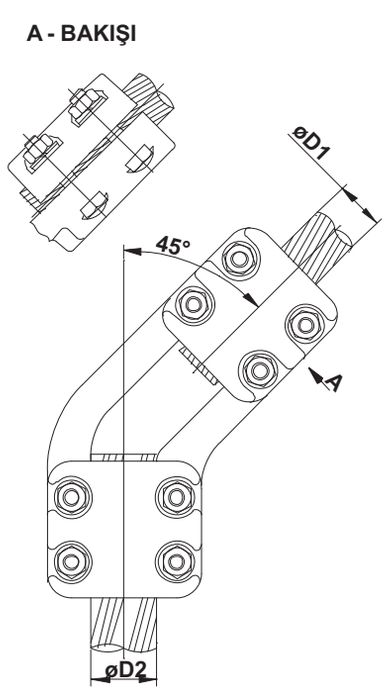

45° Açılı Klemens
45° Right Angle Connector

N r. CL45°.T12 **Max 1250 A**
D1 = Max 40
D2 = Max 40

KlemensNr. ConnectorNr.	øD1	øD2	LamaTipi TerminalType		a	b	ød	AyakTipi SupportType		Amper Current	Adet Quantity
			L	s				KA	BA		

ALTUN
Döküm Sanayi A.Ş.

TÜV CERT DIN EN ISO 9001:2000 | TSEK | IPH BERLIN

YÜKSEK GERİLİM KLEMENSLERİ
Hight Voltage Connectors

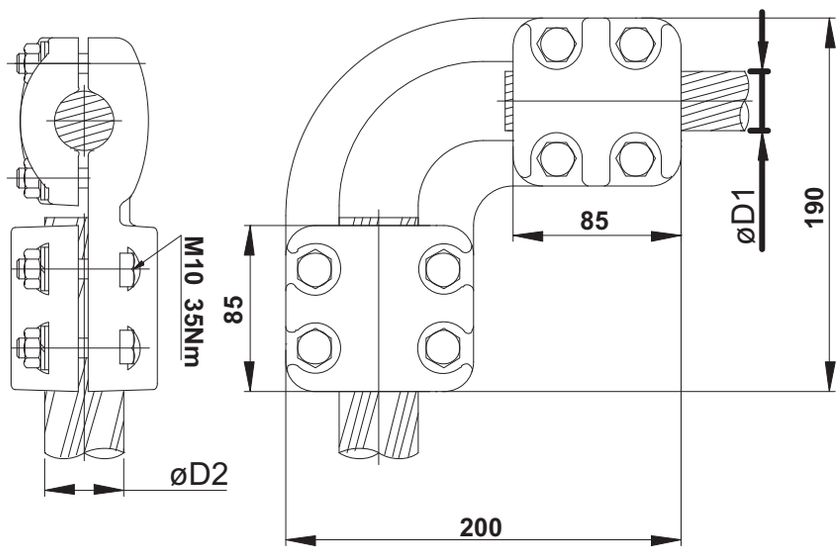

Dik Açılı Klemens
Right Angle Connector

Nr . C T10

Max 1250 A
D1 = Max 30
D2 = Max 40

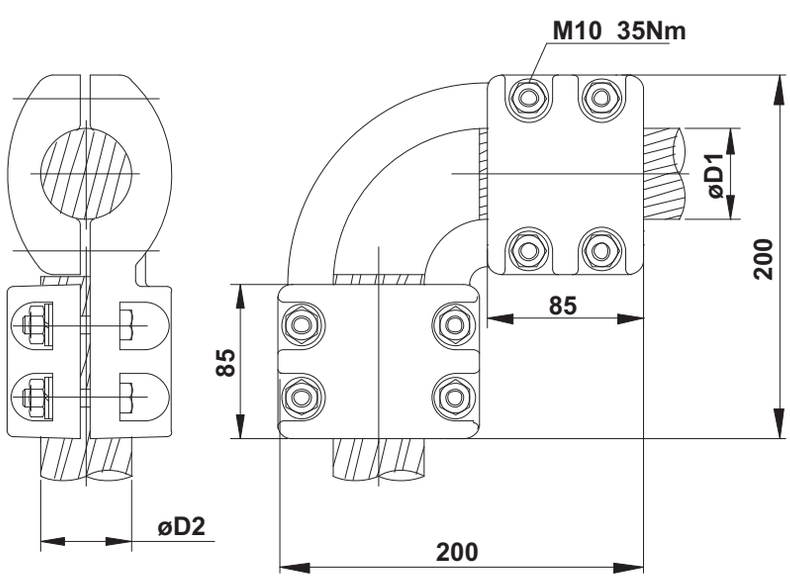

Dik Açılı Klemens
Right Angle Connector

Nr . C T10-1

Max 2000 A
D1 , D2 = Max 50

KlemensNr. ConnectorNr.	øD1	øD2	LamaTipi TerminalType		a	b	ød	AyakTipi SupportType		Amper Current	Adet Quantity
			L	s				KA	BA		

ALTUN
Döküm Sanayi A.Ş.

TÜV CERT DIN EN ISO 9001:2000 | TSEK | IPH BERLIN

YÜKSEK GERİLİM KLEMENSLERİ
Hight Voltage Connectors

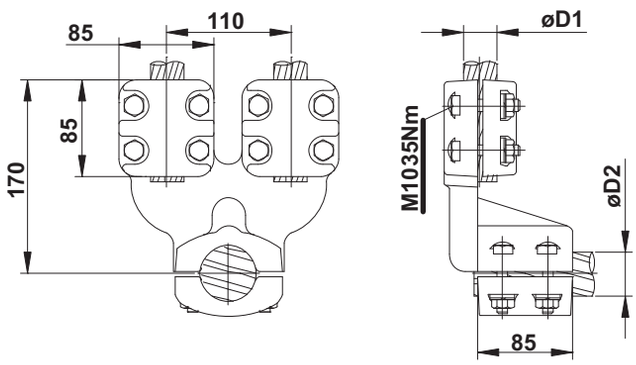

Dik Açılı Klemens Çift Bağlantılı
Right Angle Connector
for Two Conductors

Nr . C	**T25**	Max 2000 A D1 = Max 40 D2 = Max 40
N r. C	**T25-1**	**Max 3000 A** **D1 = Max 40** **D2 = Max 50**

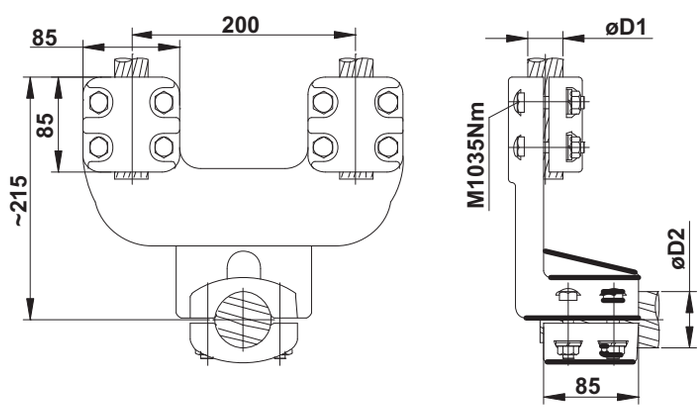

Dik Açılı Klemens Çift Bağlantılı
Right Angle Connector
for Two Conductors

Nr . C	**T84**	**Max 2000 A** **D1 = Max 40** **D2 = Max 40**

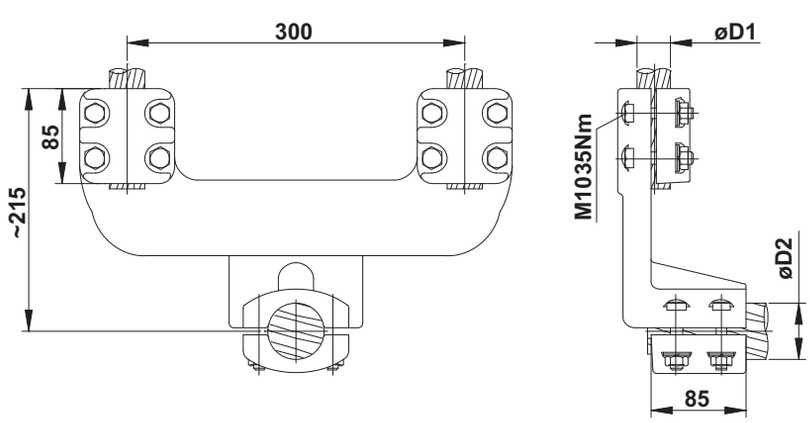

Dik Açılı Klemens Çift Bağlantılı
Right Angle Connector
for Two Conductors

Nr . C	**T44**	**Max 2000 A** **D1 = Max 40** **D2 = Max 40**
Nr . C	**T44-1**	**Max 3000 A** **D1 = Max 40** **D2 = Max 50**

KlemensNr. ConnectorNr.	øD1	øD2	LamaTipi TerminalType		a	b	ød	AyakTipi SupportType		Amper Current	Adet Quantity
			L	s				KA	BA		

ALTUN
Döküm Sanayi A.Ş.

TÜV CERT DIN EN ISO 9001:2000 | TSEK | IPH BERLIN

YÜKSEK GERİLİM KLEMENSLERİ
Hight Voltage Connectors

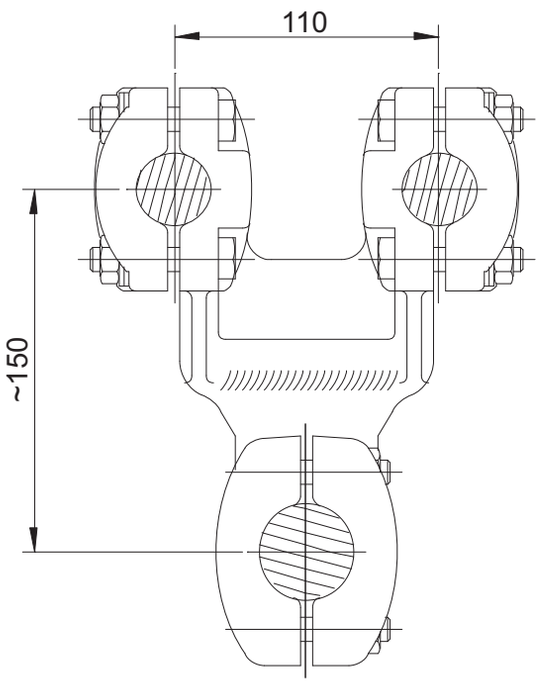

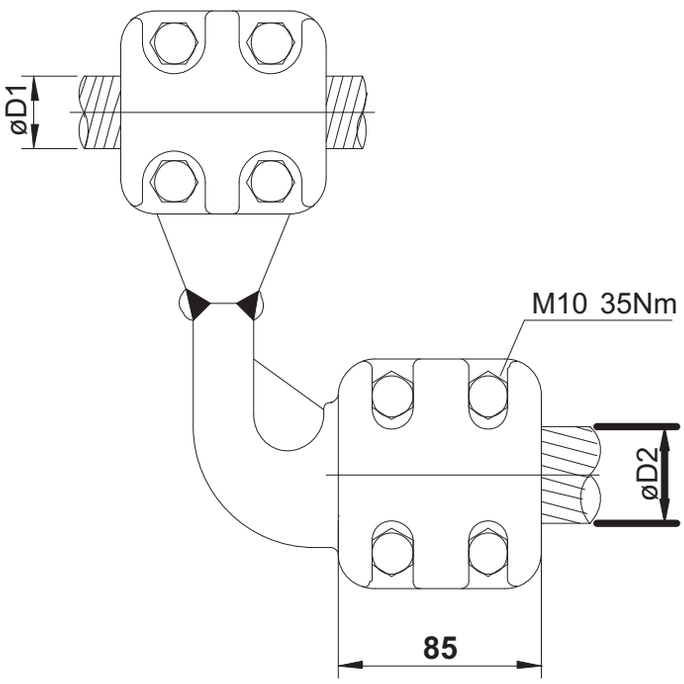

Açılı Klemens Çift Bağlantılı
Angle Connector
for Two Conductors

Nr . P T23

Max 2000 A
D1 = Max 40
D2 = Max 40

Sf
26

KlemensNr. ConnectorNr.	øD1	øD2	LamaTipi TerminalType		a	b	ød	AyakTipi SupportType		Amper Current	Adet Quantity
			L	s				KA	BA		

ALTUN
Döküm Sanayi A.Ş.

TÜV CERT DIN EN ISO 9001:2000 | TSEK | IPH BERLIN

YÜKSEK GERİLİM KLEMENSLERİ
Hight Voltage Connectors

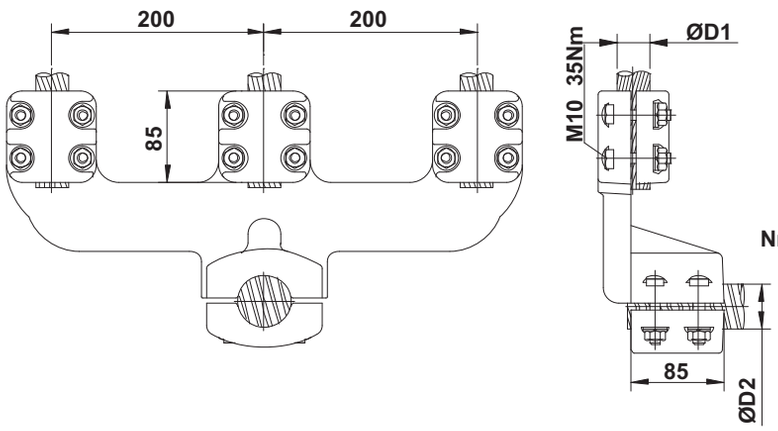

Dik Açılı Klemens Üç Bağlantılı
Right Angle Connector
for Three Conductors

Nr . C T55

Max 3000 A
D1 = Max 40
D2 = Max 50

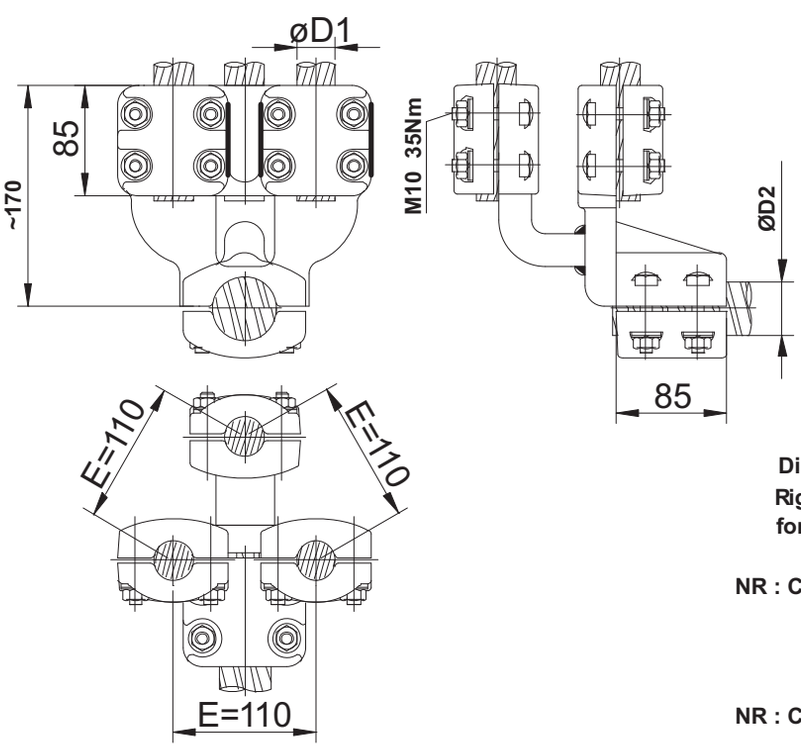

Dik Açılı Klemens Üç Bağlantılı
Right Angle Connector
for T hree Conductors

NR : C.	**T50**	**Max 3000 A** **D1 : Max 40** **D2 : Max 50** **E:110**
NR : C.	**T50-1**	**Max 3000 A** **D1 : Max 40** **D2 : Max 50** **E:200**
NR : C.	**T50-2**	**Max 3000 A** **D1 : Max 40** **D2 : Max 50** **E:300**

KlemensNr. ConnectorNr.	øD1	øD2	LamaTipi TerminalType		a	b	ød	AyakTipi SupportType		Amper Current	Adet Quantity
			L	s				KA	BA		

ALTUN
Döküm Sanayi A.Ş.

TÜV CERT DIN EN ISO 9001:2000 | TSEK | IPH BERLIN

YÜKSEK GERİLİM KLEMENSLERİ
Hight Voltage Connectors

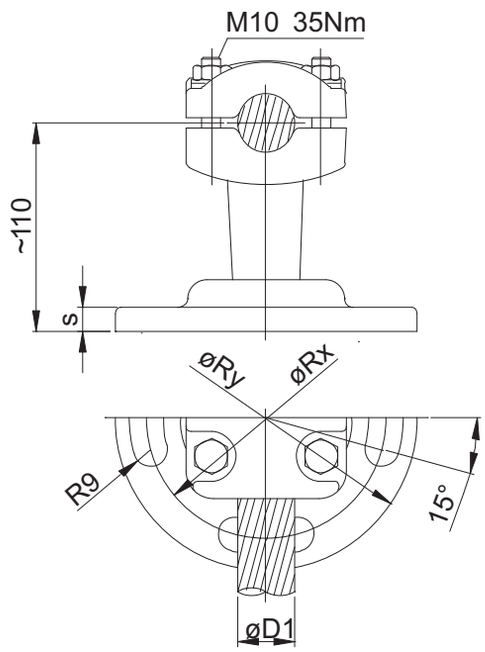

Sabit Ayaklı Tutucu Klemens
Fixed Support Connector

Nr . D A T14 D1 = Max 40

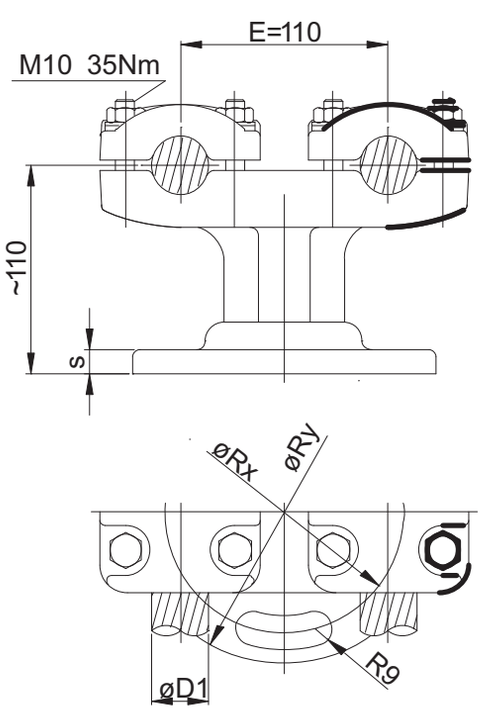

Sabit Ayaklı Tutucu Klemens Çift Bağlantılı
Fixed Support Connector
for Two Conductors

Nr . D A T29 D1 = Max 40
E= 110

Nr . D A T29-1 D1 = Max 40
E=200

Nr . D A T29-2 D1 = Max 40
E=300

AY AK ÖLÇÜLERİ SUPPORT DIMENSION			
İSTEDİĞİNİZ TİPİ BELİRTİNİZ PLEASE CHOOSE THE TYPE			
S	16	12	20
øRx	76	127	225
øRy	160	160	260
TİP TYPE	ÖKA	KA	BA

KlemensNr. ConnectorNr.	øD1	øD2	LamaTipi TerminalType		a	b	ød	AyakTipi SupportType		Amper Current	Adet Quantity
			L	s				KA	BA		

ALTUN
Döküm Sanayi A.Ş.

TÜV CERT DIN EN ISO 9001:2000 | TSEK | IPH BERLIN

YÜKSEK GERİLİM KLEMENSLERİ
Hight Voltage Connectors

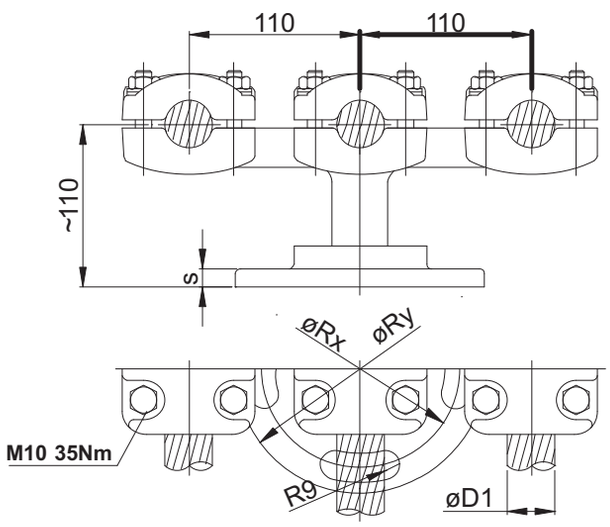

Sabit Ayaklı Tutucu Klemens Üç Bağlantılı

Fixed Support Connector for Three Conductors

Nr . D A T54 D1 = Max 40

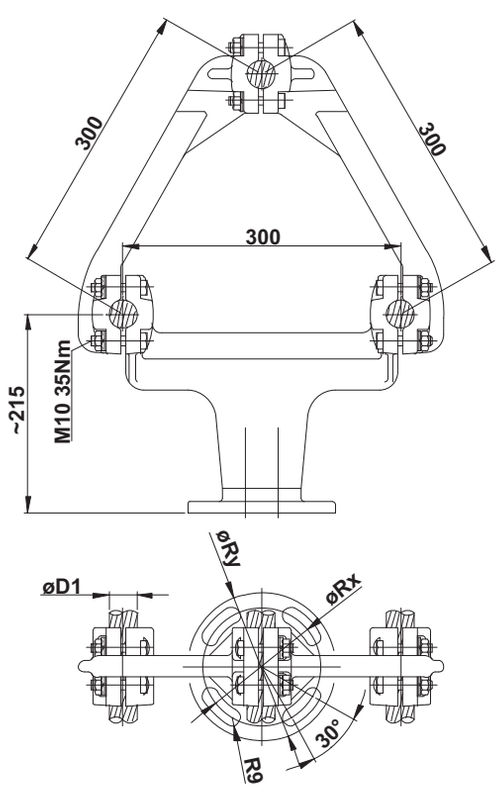

Sabit Ayaklı Tutucu Klemens Üç Bağlantılı

Fixed Support Connector for T hree Conductors

NR : DA. T33 D1 : Max 40

AY AK ÖLÇÜLERİ SUPPORT DIMENSION			
İSTEDİĞİNİZ TİPİ BELİ RTİNİZ PLEASE CHOOSE THE TYPE			
S	16	12	20
øRx	76	127	225
øRy	160	160	260
TİP TYPE	ÖK A	KA	BA

KlemensNr. ConnectorNr.	øD1	øD2	LamaTipi TerminalType		a	b	ød	AyakTipi SupportType		Amper Current	Adet Quantity
			L	s				KA	BA		

ALTUN
Döküm Sanayi A.Ş.

TÜV CERT DIN EN ISO 9001:2000 | TSEK | IPH BERLIN

YÜKSEK GERİLİM KLEMENSLERİ
Hight Voltage Connectors

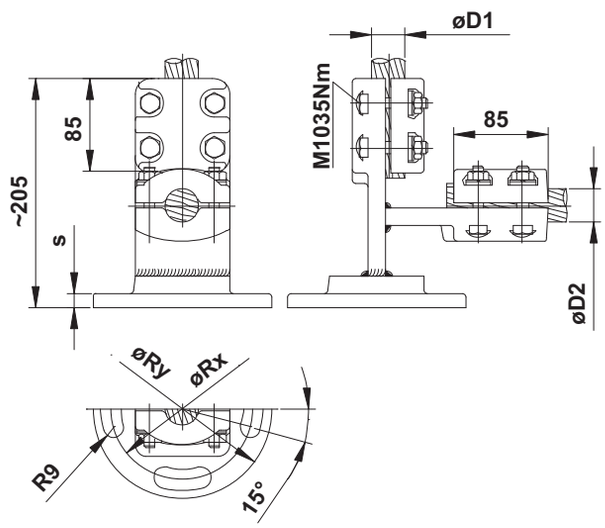

Dik Açılı Sabit Ayaklı Klemens
Right Angle Connector
Fixed Support

Nr . C A S T 1 1 — **Max 1250 A**
D1 , D2 = Max 40

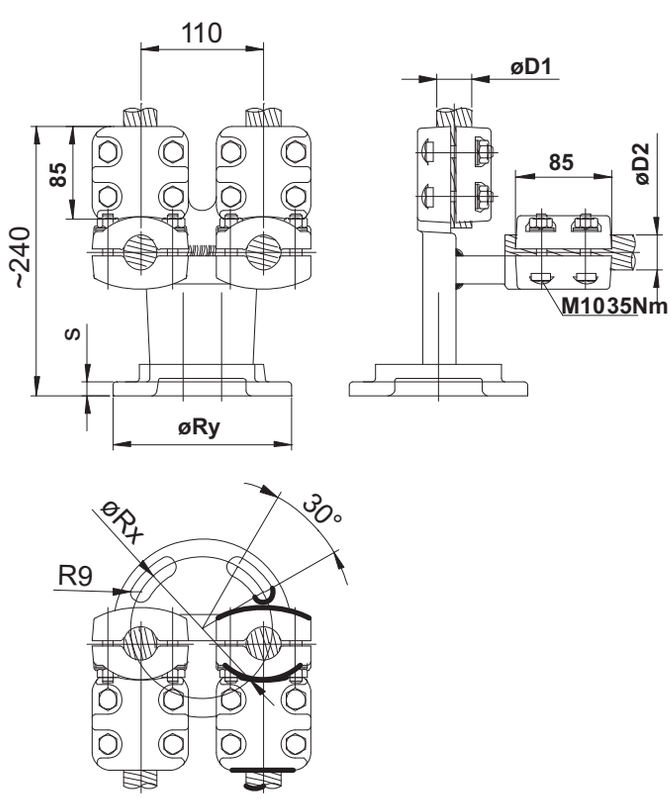

Dik Açılı Sabit Ayaklı Klemens
Right Angle Connector
Fixed Support

Nr . C A S T31	**Max 2000 A** **E = 110** **D1 , D2 = Max 40**
N r. C A S T31-1	**Max 2000 A** **E = 200** **D1 , D2 = Max 40**
N r. C A S T31-2	**Max 2000 A** **E = 300** **D1 , D2 = Max 40**

AY AK ÖLÇÜLERİ SUPPORT DIMENSION			
İSTEDİĞİNİZ TİPİ BELİRTİNİZ PLEASE CHOOSE THE TYPE			
S	16	12	20
øRx	76	127	225
øRy	160	160	260
TİP TYPE	ÖKA	KA	BA

KlemensNr. ConnectorNr.	øD1	øD2	LamaTipi TerminalType		a	b	ød	AyakTipi SupportType		Amper Current	Adet Quantity
			L	s				KA	BA		

ALTUN
Döküm Sanayi A.Ş.

TÜV CERT DIN EN ISO 9001:2000 | TSEK | IPH BERLIN

YÜKSEK GERİLİM KLEMENSLERİ
Hight Voltage Connectors

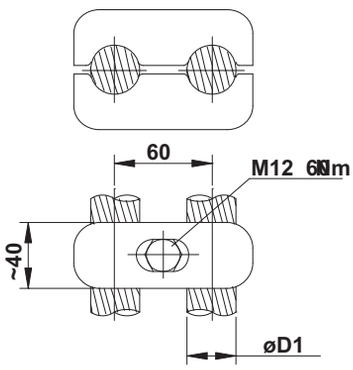

Paralel Klemens
Parallel Groove Clamp

Nr . P T60 D1 = Max 35

Nr . P T60-1 D1 = Max 41,1

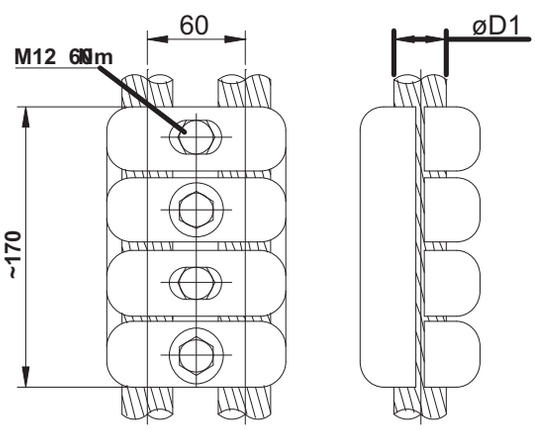

Paralel Klemens
Parallel Groove Clamp

Nr . P T66 D1 = Max 35

Nr . P T66-1 D1 = Max 41,1

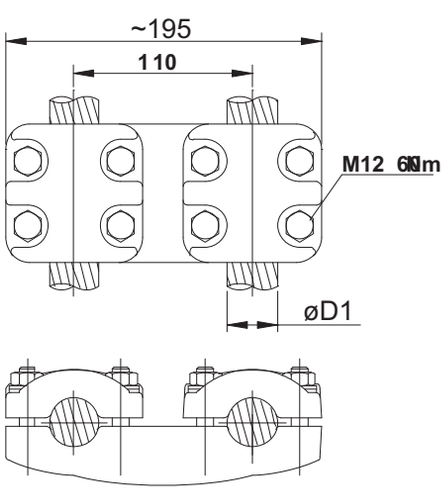

Paralel Klemens
Parallel Groove Clamp

Nr . P T73 D1 = Max 40

KlemensNr. ConnectorNr.	øD1	øD2	LamaTipi TerminalType		a	b	ød	AyakTipi SupportType		Amper Current	Adet Quantity
			L	s				KA	BA		

ALTUN
Döküm Sanayi A.Ş.

TÜV CERT DIN EN ISO 9001:2000 | TSEK | IPH BERLIN

YÜKSEK GERİLİM KLEMENSLERİ
Hight Voltage Connectors

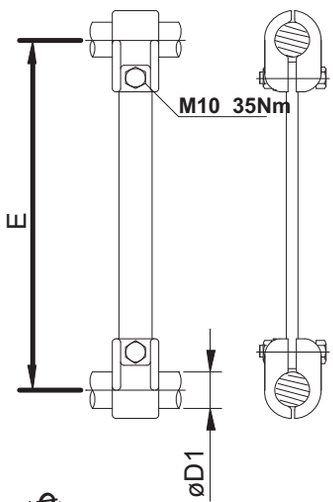

Ara Tutucu Çift Telli
Spacer for Two Cables

Nr . S	T51	D1 = Max 35 E = 300	N r. S	T51-3	D1 = Max 45 E = 300
Nr . S	T51-1	D1 = Max 35 E = 200	N r. S	T51-4	D1 = Max 45 E = 200
Nr . S	T51-2	D1 = Max 35 E = 110	N r. S	T51-5	D1 = Max 45 E = 110

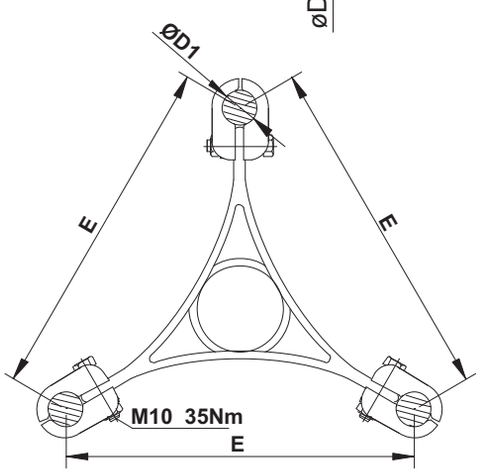

Ara Tutucu Üç Telli
Spacer for Three Cables

Nr . S	T59	D1 = Max 35 E = 300	N r. S	T59-3	D1 = Max 45 E = 300
Nr . S	T59-1	D1 = Max 35 E = 200	N r. S	T59-4	D1 = Max 45 E = 200
Nr . S	T59-2	D1 = Max 35 E = 110	N r. S	T59-5	D1 = Max 45 E = 110

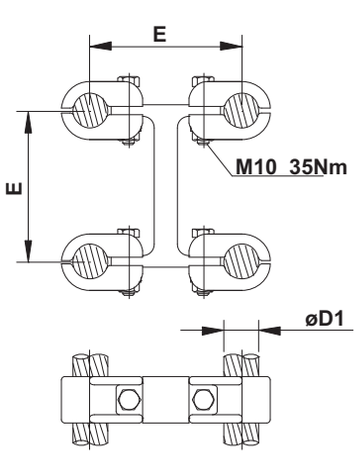

Ara Tutucu Dört Telli
Spacer for Four Cables

Nr . S	T78	D1 = Max 35 E = 130	N r. S	T78-3	D1 = Max 45 E = 130
Nr . S	T78-1	D1 = Max 35 E = 200	N r. S	T78-4	D1 = Max 45 E = 200
Nr . S	T78-2	D1 = Max 35 E = 300	N r. S	T78-5	D1 = Max 45 E = 300

KlemensNr. ConnectorNr.	øD1	øD2	LamaTipi TerminalType		a	b	ød	AyakTipi SupportType		Amper Current	Adet Quantity
			L	s				KA	BA		

ALTUN
Döküm Sanayi A.Ş.

TÜV CERT DIN EN ISO 9001:2000 | TSEK | IPH BERLIN

YÜKSEK GERİLİM KLEMENSLERİ
Hight Voltage Connectors

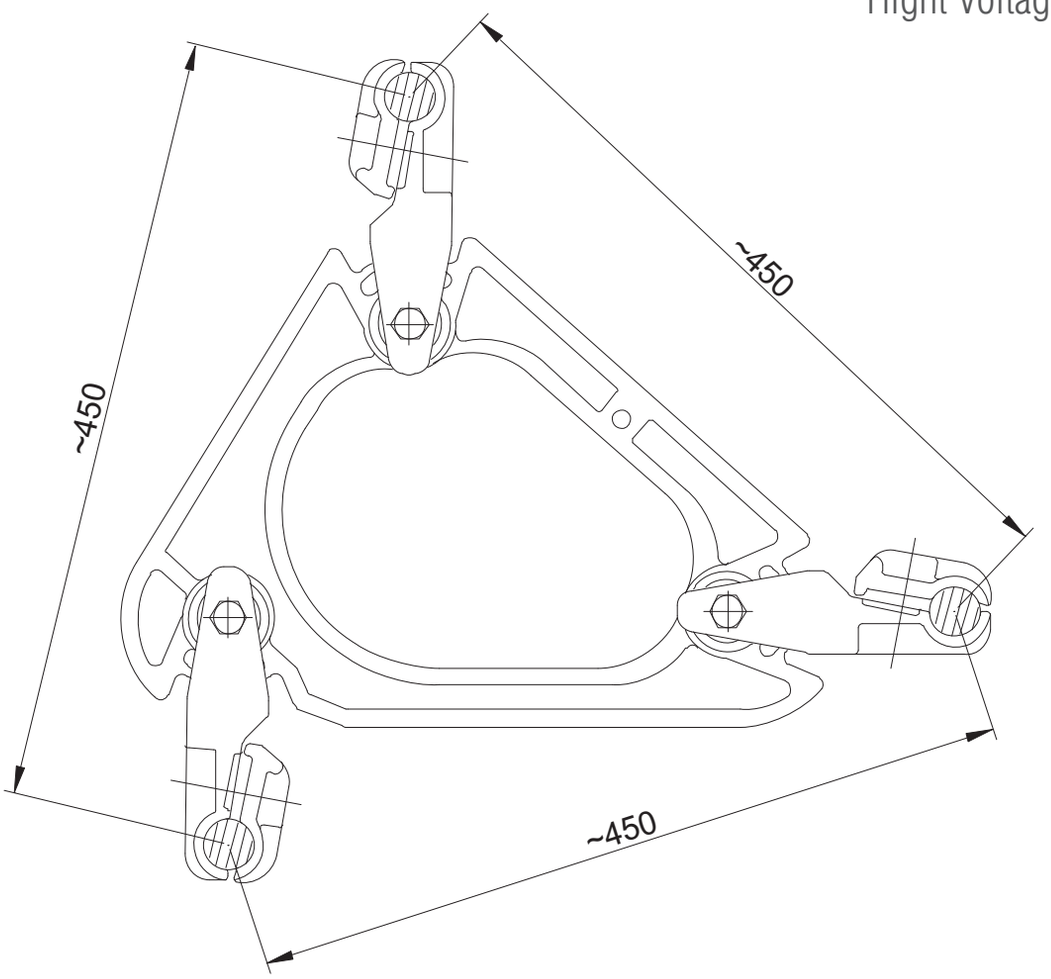

Üçlü Damperli Ara Tutucu
Damper Spacer for Three Cables

Nr . Ö S T71 **D1 = Max 35**

Sf
33

KlemensNr. ConnectorNr.	øD1	øD2	LamaTipi TerminalType		a	b	ød	AyakTipi SupportType		Amper Current	Adet Quantity
			L	s				KA	BA		

ALTUN
Döküm Sanayi A.Ş.

TÜV CERT DIN EN ISO 9001:2000 | TSEK | IPH BERLIN

YÜKSEK GERİLİM KLEMENSLERİ
Hight Voltage Connectors

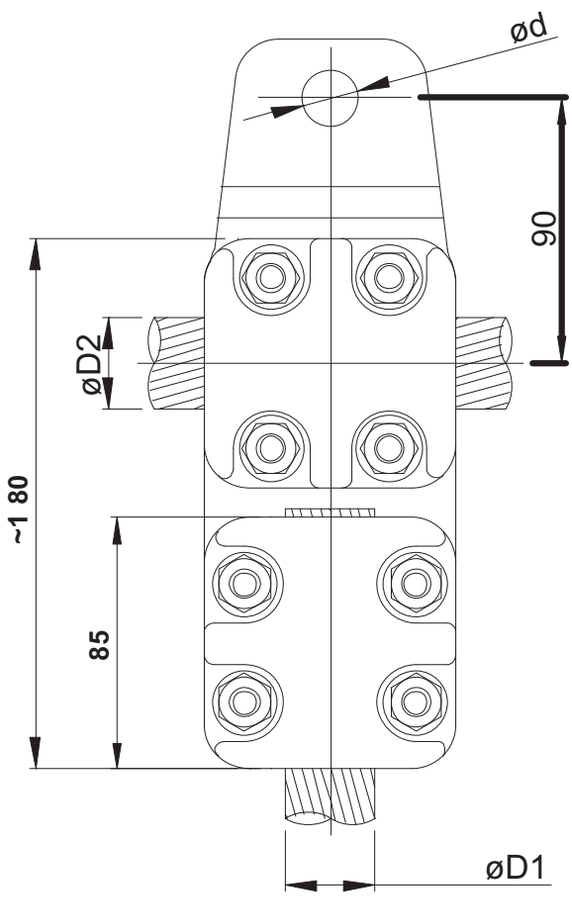

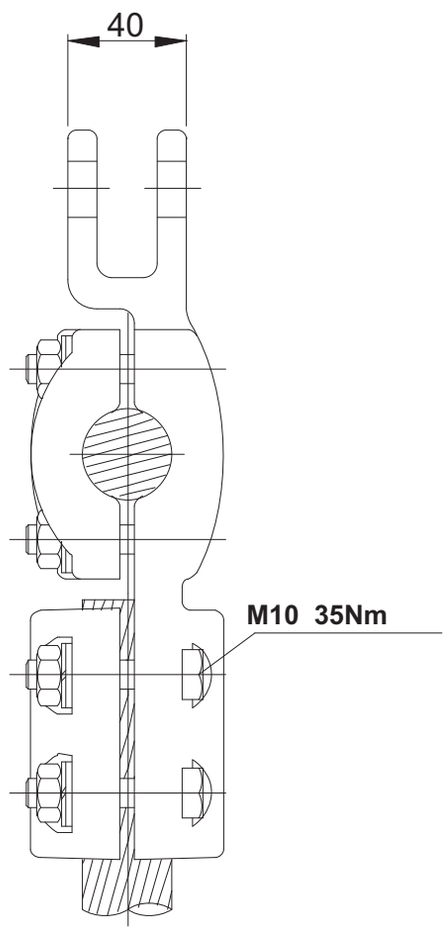

T - Klemens
Tee Connector

Nr . Ö. T61

Max 1250 A
D1 , D2 = Max 40

Sf 34

KlemensNr. ConnectorNr.	øD1	øD2	LamaTipi TerminalType		a	b	ød	AyakTipi SupportType		Amper Current	Adet Quantity
			L	s				KA	BA		

ALTUN
Döküm Sanayi A.Ş.

TÜV CERT DIN EN ISO 9001:2000 | TSEK | IPH BERLIN

YÜKSEK GERİLİM KLEMENSLERİ
Hight Voltage Connectors

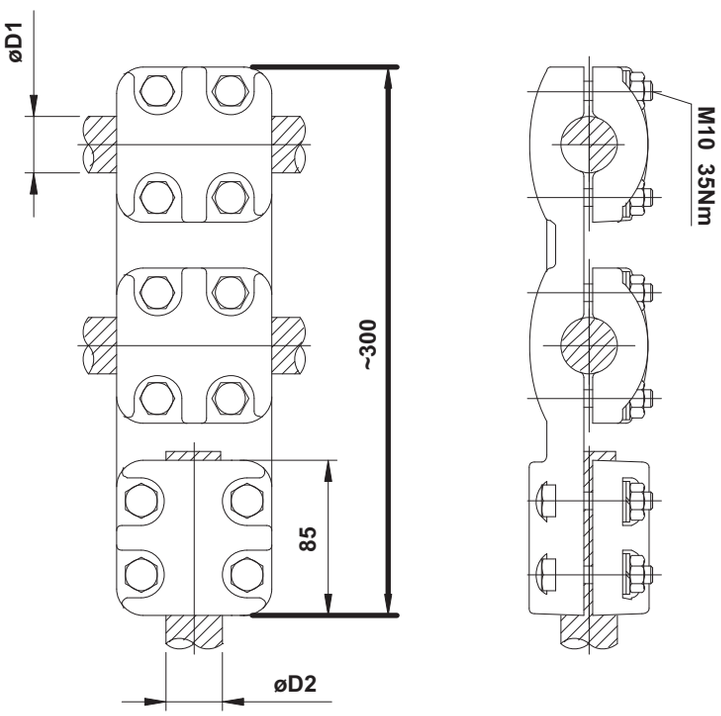

Özel T - Klemens Çift Bağlantılı
SpecialTee Connector
for Two Conductors

Nr . Ö T15 — **Max 2000 A**
D1 , D2 = Max 40

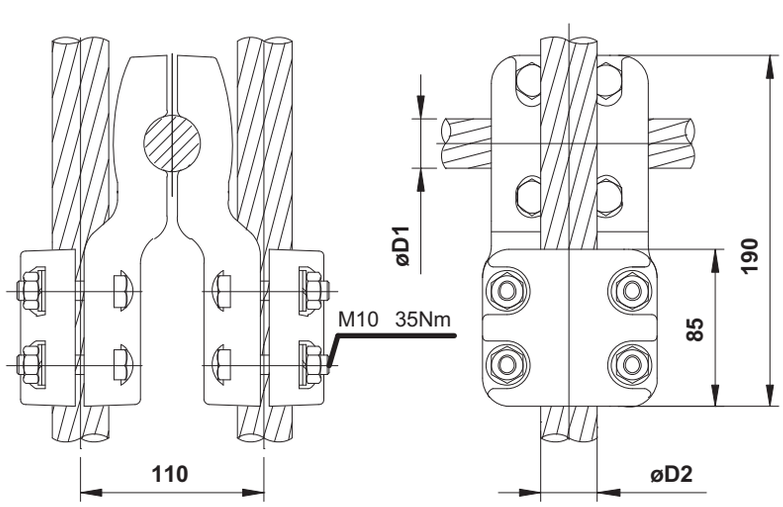

Özel T - Klemens Çift Bağlantılı
SpecialTee Connector
for Three Conductors

Nr . Ö T17 — **Max 2000 A**
D1 = Max 30
D2 = Max 30

KlemensNr. ConnectorNr.	øD1	øD2	LamaTipi TerminalType		a	b	ød	AyakTipi SupportType		Amper Current	Adet Quantity
			L	s				KA	BA		

ALTUN
Döküm Sanayi A.Ş.

TÜV CERT DIN EN ISO 9001:2000 | TSEK | IPH BERLIN

YÜKSEK GERİLİM KLEMENSLERİ
Hight Voltage Connectors

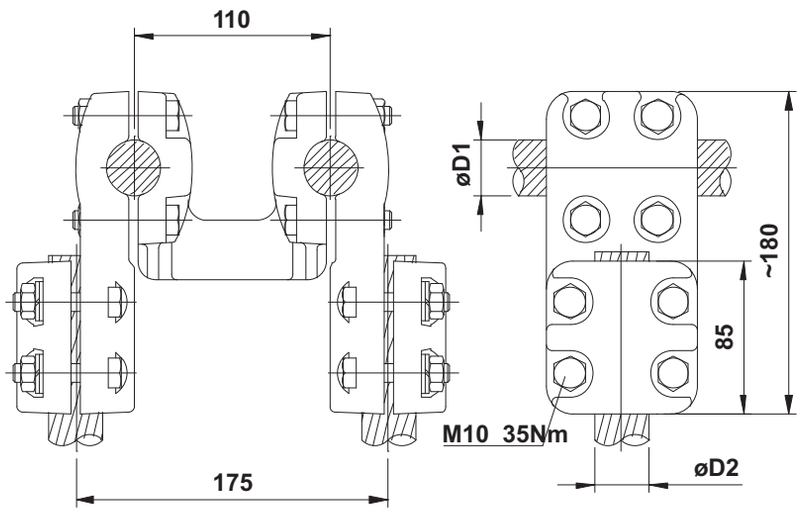

Özel T - Klemens Çift Bağlantılı
Special Tee Connector
for Two Conductors

Nr . Ö T16 — **Max 2000 A**
D1 , D2 = Max 40

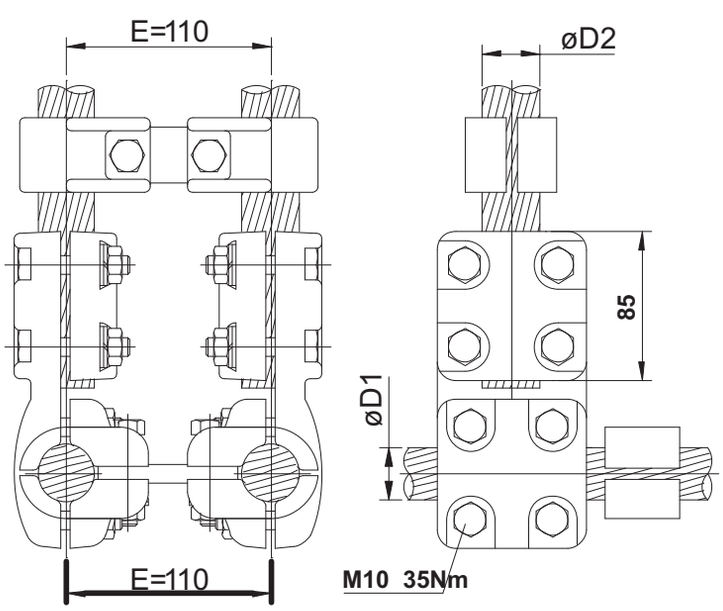

T - Klemens Kombinasyonu
Tee Connector Combination

Nr . Ö T32 — **Max 2000 A**
D1 , D2 = Max 40
E = 110

Nr . Ö T32-1 — **Max 2000 A**
D1 , D2 = Max 40
E = 200

Nr . Ö T32-2 — **Max 2000 A**
D1 , D2 = Max 40
E = 300

KlemensNr. ConnectorNr.	øD1	øD2	LamaTipi TerminalType		a	b	ød	AyakTipi SupportType		Amper Current	Adet Quantity
			L	s				KA	BA		

ALTUN
Döküm Sanayi A.Ş.

TÜV CERT DIN EN ISO 9001:2000 | TSEK | IPH BERLIN

YÜKSEK GERİLİM KLEMENSLERİ
Hight Voltage Connectors

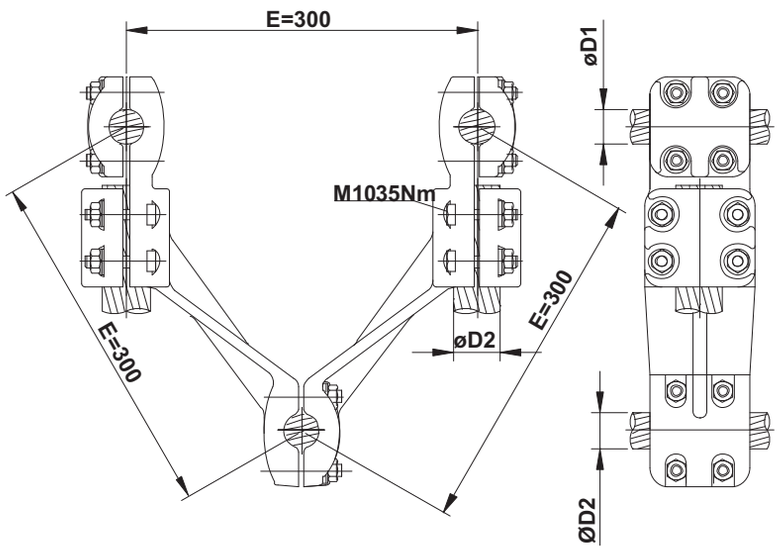

Özel T - Klemens Üç Bağlantılı
Special Tee Connector
for Three Conductors

N r. Ö T62

Max 3000 A
D1 = Max 40
D2 = Max 40

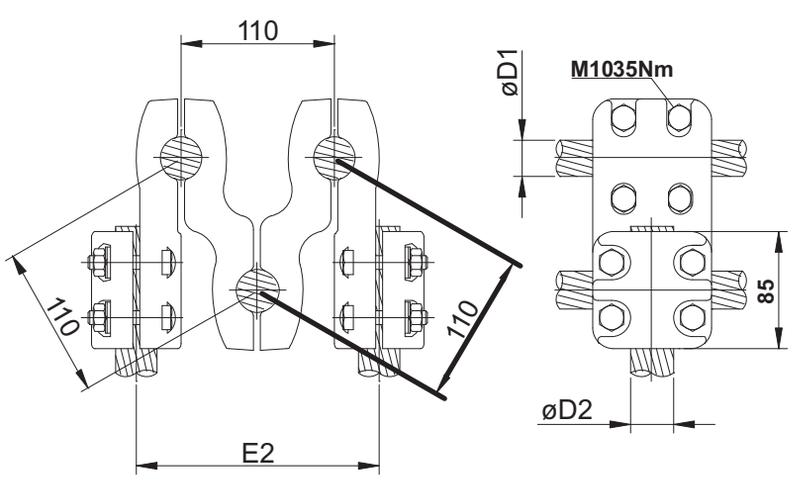

Özel T - Klemens Üç Bağlantılı
Special Tee Connector
for Three Conductors

N r. Ö T69-2

Max 3000 A
D1 = Max 40
D2 = Max 50
E2 = 175

N r. Ö T69-4

Max 3000 A
D1 = Max 40
D2 = Max 50
E2 = 215

KlemensNr. ConnectorNr.	øD1	øD2	LamaTipi TerminalType		a	b	ød	AyakTipi SupportType		Amper Current	Adet Quantity
			L	s				KA	BA		

ALTUN
Döküm Sanayi A.Ş.

TÜV CERT DIN EN ISO 9001:2000 | TSEK | IPH BERLIN

YÜKSEK GERİLİM KLEMENSLERİ
Hight Voltage Connectors

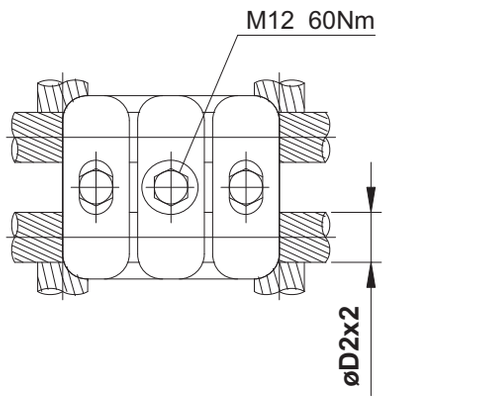

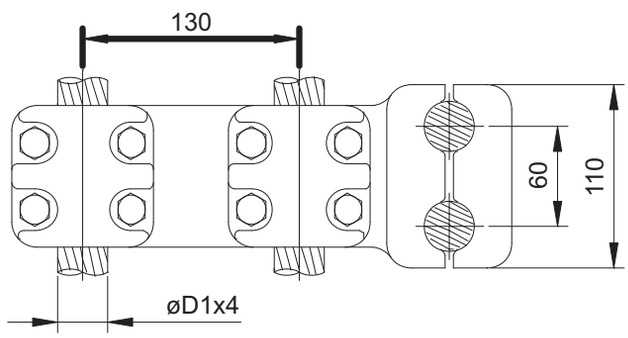

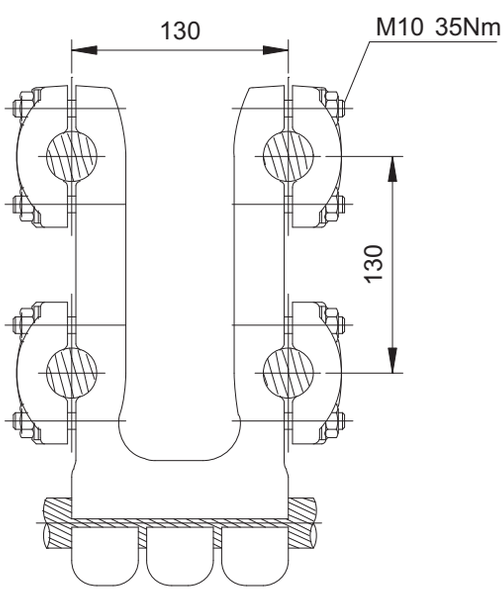

Özel T - Klemens
Special Tee Connector

Nr . Ö T77

Max 2000 A
D1 =Max 30
D2 =Max 40

Sf
38

KlemensNr. ConnectorNr.	øD1	øD2	LamaTipi TerminalType		a	b	ød	AyakTipi SupportType		Amper Current	Adet Quantity
			L	s				KA	BA		

ALTUN
Döküm Sanayi A.Ş.

TÜV CERT DIN EN ISO 9001:2000 | TSEK | IPH BERLIN

YÜKSEK GERİLİM KLEMENSLERİ
Hight Voltage Connectors

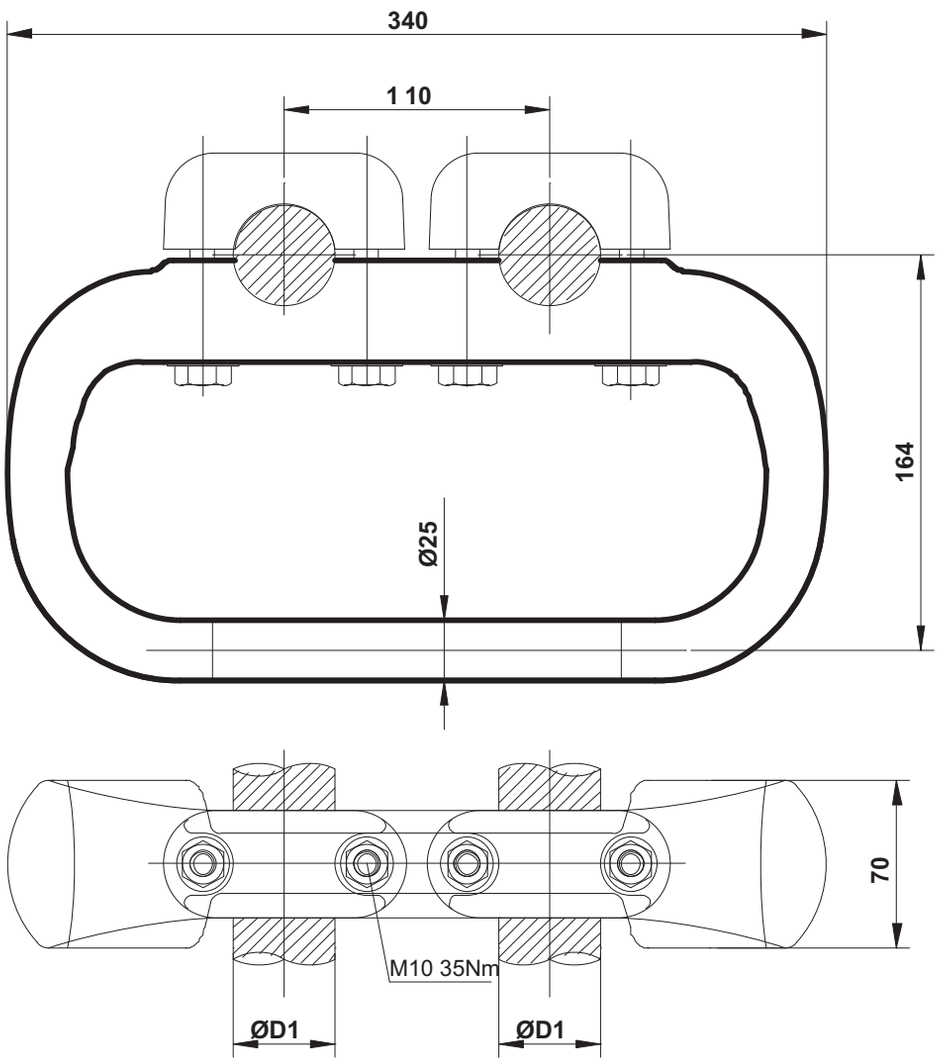

Topraklama Noktası Klemensi
Earthiny Point Connecto r

Sf 39

NR : Ö.T88-1 **D1 : Max 42** **NR : Ö.T88** **D1 : Max 30**

KlemensNr. ConnectorNr.	øD1	øD2	LamaTipi TerminalType		a	b	ød	AyakTipi SupportType		Amper Current	Adet Quantity
			L	s				KA	BA		

ALTUN
Döküm Sanayi A.Ş.

TÜV CERT DIN EN ISO 9001:2000 | TSEK | IPH BERLIN

YÜKSEK GERİLİM KLEMENSLERİ
Hight Voltage Connectors

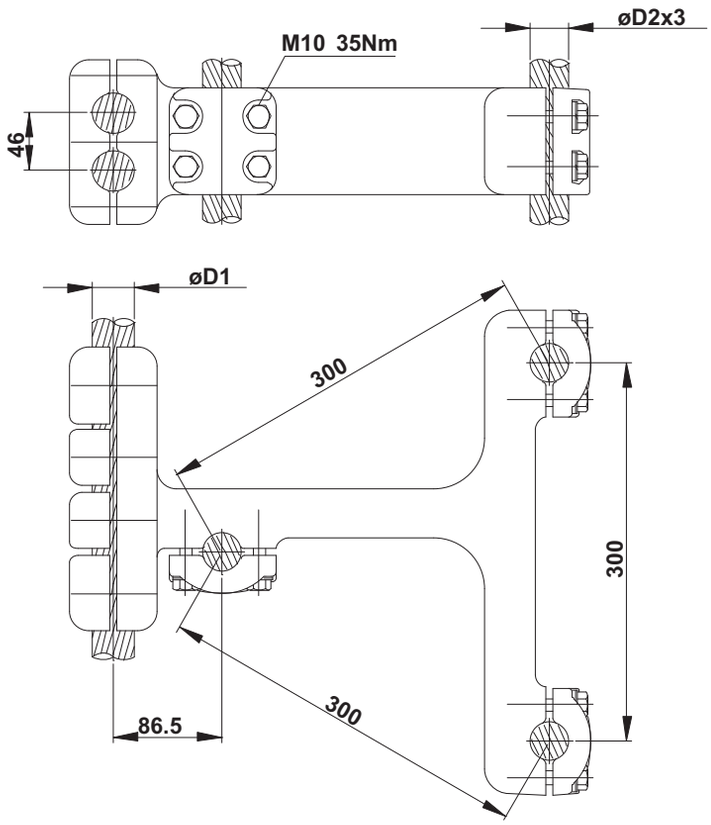

Askı Kontağı Klemensi
Connector for SuspensionContact

Nr . G T70 — **Max 3000 A**
D1 , D2 = Max 40

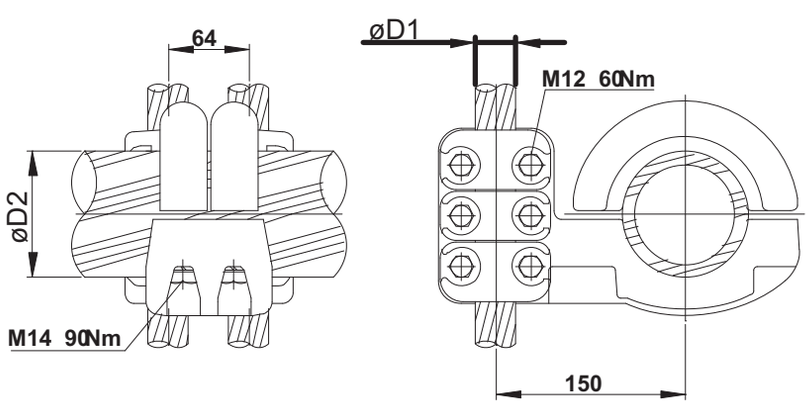

Askı Kontağı Klemensi
Connector for SuspensionContact

Nr . G T79 — **Max 3000 A**
D1 = Max 35
D2 = Max 120

KlemensNr. ConnectorNr.	øD1	øD2	LamaTipi TerminalType		a	b	ød	AyakTipi SupportType		Amper Current	Adet Quantity
			L	s				KA	BA		

ALTUN
Döküm Sanayi A.Ş.

TÜV CERT DIN EN ISO 9001:2000 | TSEK | IPH BERLIN

YÜKSEK GERİLİM KLEMENSLERİ
Hight Voltage Connectors

A - Detay ı

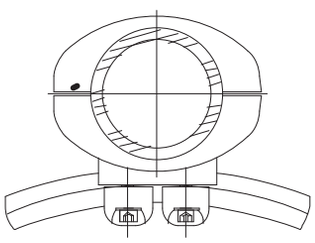

Askı Kontağı
SuspensionContact

Nr . G T87

D1 = Max 30
D2 = Max 120

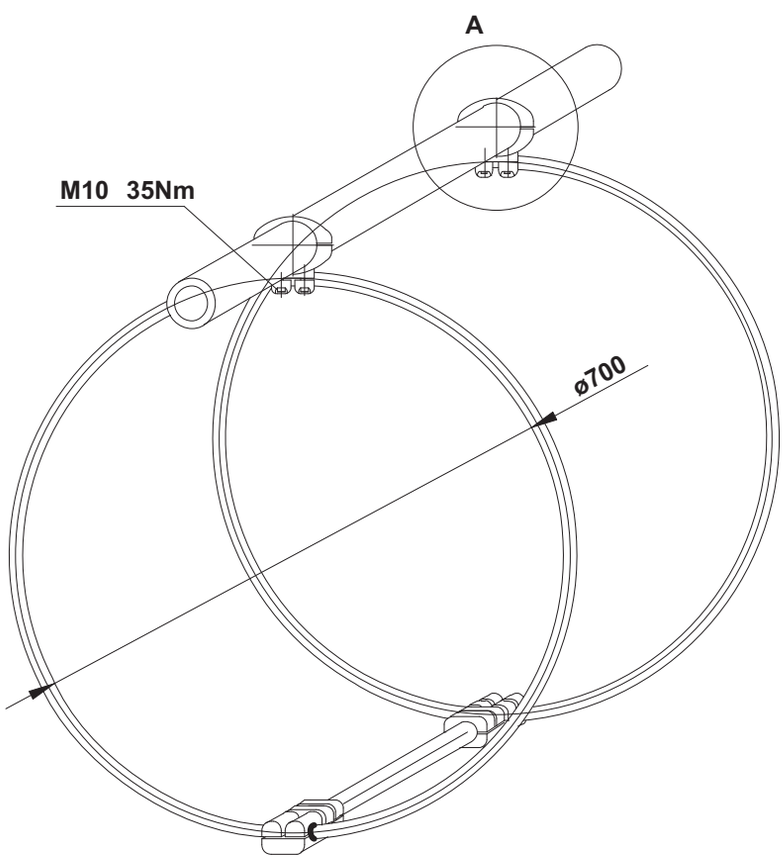

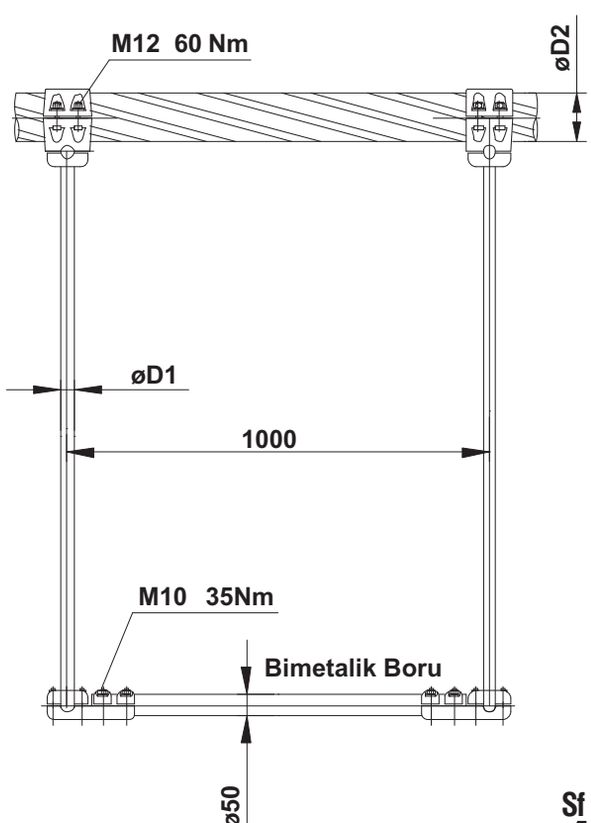

Sf
41

KlemensNr. ConnectorNr.	øD1	øD2	LamaTipi TerminalType		a	b	ød	AyakTipi SupportType		Amper Current	Adet Quantity
			L	s				KA	BA		

ALTUN
Döküm Sanayi A.Ş.

TÜV CERT DIN EN ISO 9001:2000 | TSEK | IPH BERLIN

YÜKSEK GERİLİM KLEMENSLERİ
Hight Voltage Connectors

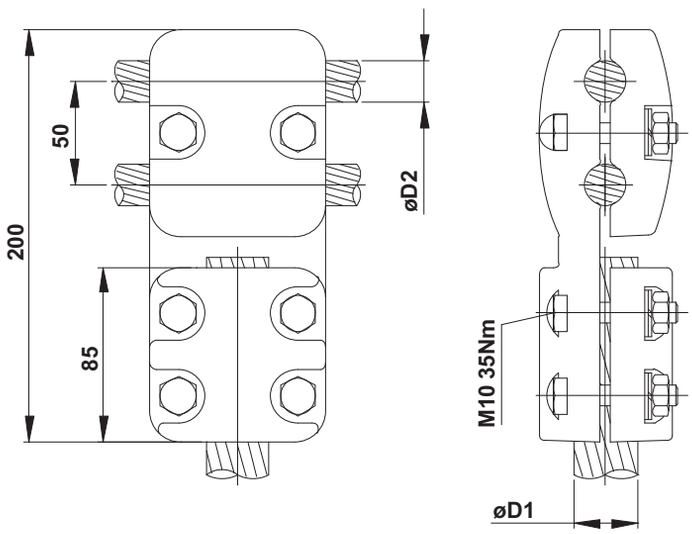

(Kızıl veya Alüminyum)
(Brass or Aluminium)

T - Klemens Çift Bağlantılı
Tee Connector
for Two Conductors

Nr . T T49 D1 = Max 40
D2 = Max 25

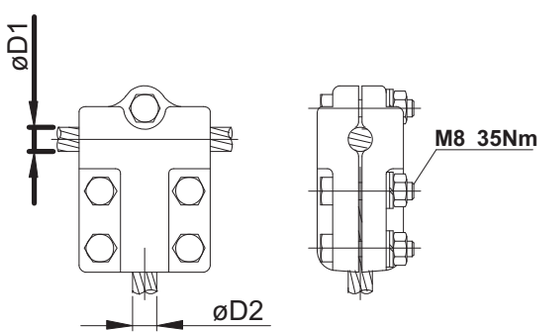

(Kızıl veya Alüminyum)
(Brass or Aluminium)

T - Klemens
Tee Connector

Nr . T T81 D1 , D2 = Max 16

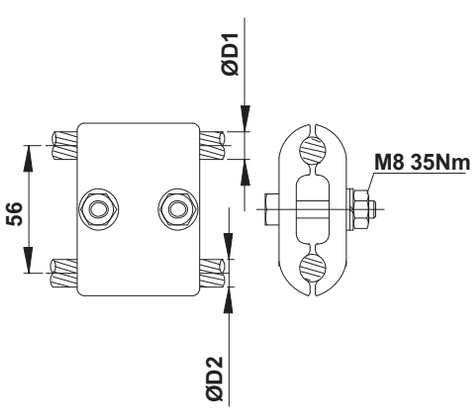

(Kızıl veya Alüminyum)
(Brass or Aluminium)

Paralel Klemens
Parallel Groove Clamp

Nr . P T80 D1 , D2 = Max 12
Nr . P T80-1 D1 , D2 = Max 11
Nr . P T80-2 D1 , D2 = Max 8
Nr . P T80-3 D1 , D2 = Max 16

KlemensNr. ConnectorNr.	øD1	øD2	LamaTipi TerminalType		a	b	ød	AyakTipi SupportType		Amper Current	Adet Quantity
			L	s				KA	BA		

ALTUN
Döküm Sanayi A.Ş.

TÜV CERT
DIN EN ISO 9001:2000

TSEK

IPH BERLIN

YÜKSEK GERİLİM KLEMENSLERİ
Hight Voltage Connectors

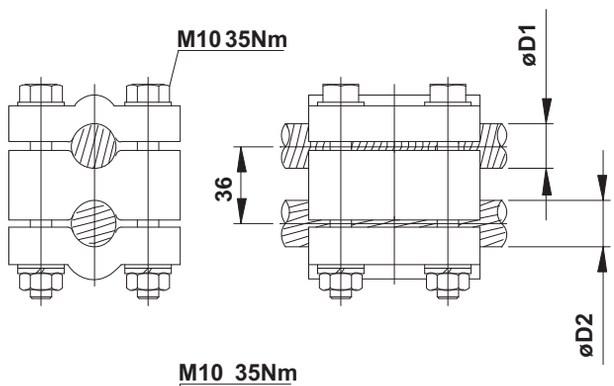

Değişken Tip Paralel veya T - Klemens
Variable Type Parallel
or Tee Connector

Nr . P T T82 D1 , D2 = Max 16

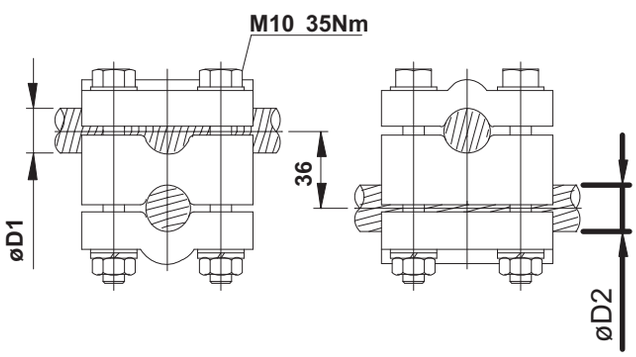

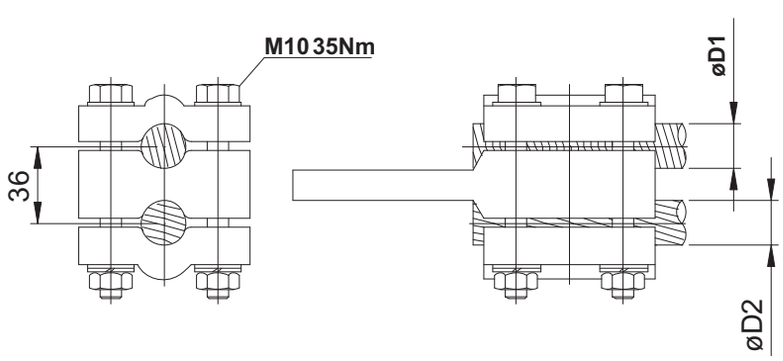

Paralel Klemens Lamalı Tip
Parallel Clamp
Terminal Type

Nr . İ T83 D1 , D2 = Max 16

KlemensNr. ConnectorNr.	øD1	øD2	LamaTipi TerminalType		a	b	ød	AyakTipi SupportType		Amper Current	Adet Quantity
			L	s				KA	BA		

ALTUN
Döküm Sanayi A.Ş.

TÜV CERT DIN EN ISO 9001:2000 | TSEK | IPH BERLIN

YÜKSEK GERİLİM KLEMENSLERİ
Hight Voltage Connectors

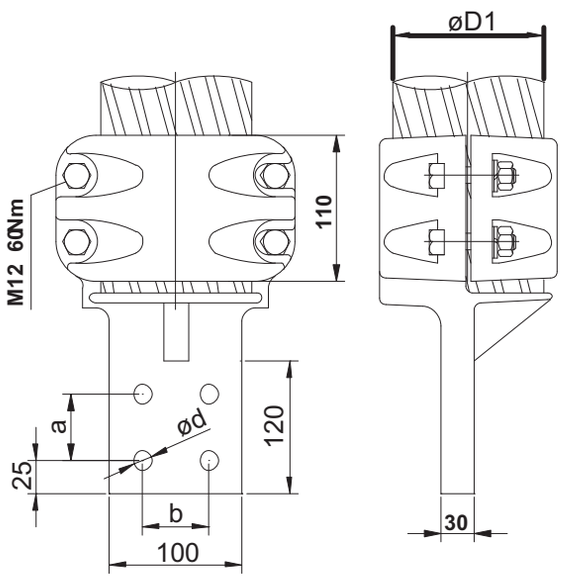

Eksenel Düz Lama Klemens
Centered Palm Terminal

N r. İ L B01-1

Max 3000 A
D1 = 80 , 100 , 114 , 120

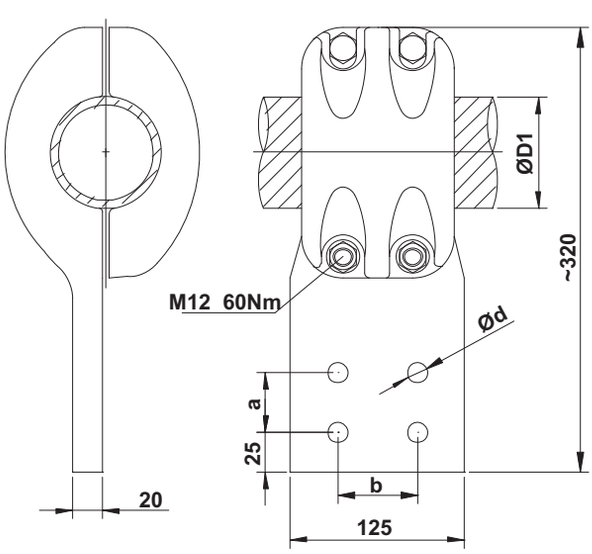

T Lama Klemens
Tee Terminal Connector

N r. İ L B02-1

Max 3000 A
D1 = 80 , 100 , 114 , 120

KlemensNr. ConnectorNr.	øD1	øD2	LamaTipi TerminalType		a	b	ød	AyakTipi SupportType		Amper Current	Adet Quantity
			L	s				KA	BA		

ALTUN
Döküm Sanayi A.Ş.

TÜV CERT DIN EN ISO 9001:2000 | TSEK | IPH BERLIN

YÜKSEK GERİLİM KLEMENSLERİ
Hight Voltage Connectors

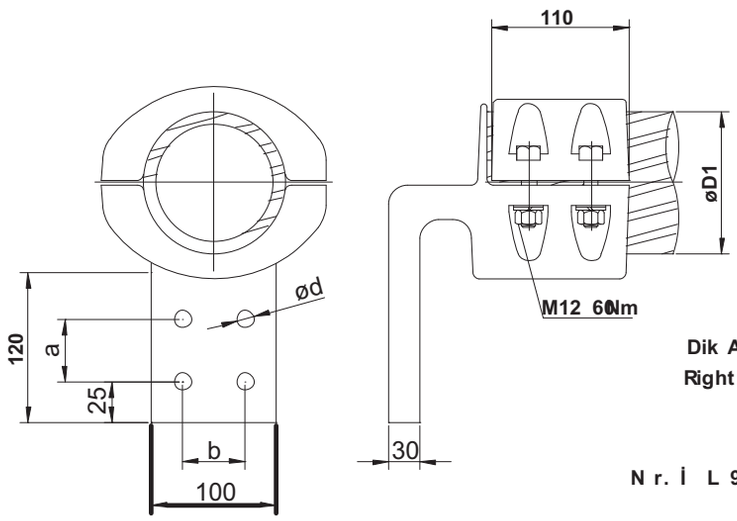

Dik Açılı Lama Klemens
Right Angle Terminal

N r. İ L 90° B03-1

Max 3000 A
D1 = 80 , 100 , 114 , 120

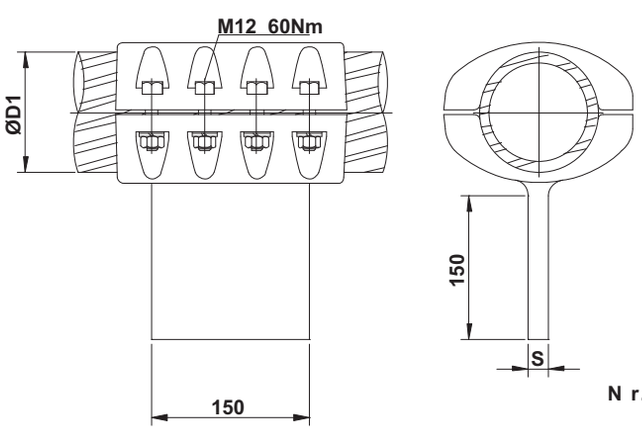

T Lamalı Klemens
Tee Terminal Connector

N r. T L 90°.B04-1

Max 3000 A
D1 = 80 , 100 , 114 , 120

Diger lama ölçüleri için bak Lama Sayfasi "L"

For the other dimension
look at the terminal page "L"

KlemensNr. ConnectorNr.	øD1	øD2	LamaTipi TerminalType		a	b	ød	AyakTipi SupportType		Amper Current	Adet Quantity
			L	s				KA	BA		

ALTUN
Döküm Sanayi A.Ş.

TÜV CERT DIN EN ISO 9001:2000 | TSEK | IPH BERLIN

YÜKSEK GERİLİM KLEMENSLERİ
Hight Voltage Connectors

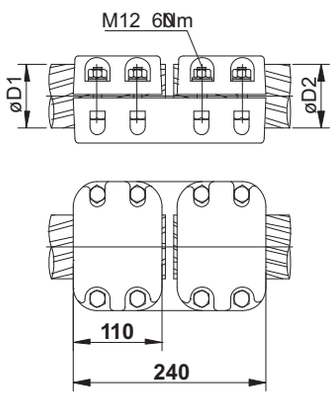

Düz Klemens
Straight Connector

Nr . İ B60 — **Max 2000 A**
D1 , D2 = 80

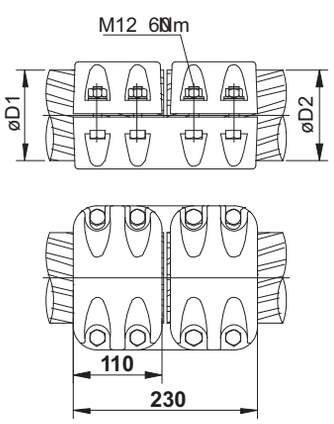

Düz Klemens
Straight Connector

Nr . İ B63 — **Max 2000 A**
D1 , D2 = 100 , 114 , 120

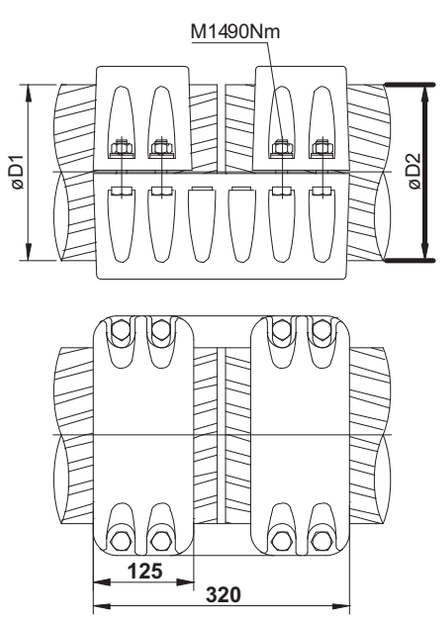

Düz Klemens
Straight Connector

Nr . İ B62 — **Max 3000 A**
D1 , D2 = 200 , 220

KlemensNr. ConnectorNr.	øD1	øD2	LamaTipi TerminalType		a	b	ød	AyakTipi SupportType		Amper Current	Adet Quantity
			L	s				KA	BA		

ALTUN
Döküm Sanayi A.Ş.

TÜV CERT DIN EN ISO 9001:2000 | TSEK | IPH BERLIN

YÜKSEK GERİLİM KLEMENSLERİ
Hight Voltage Connectors

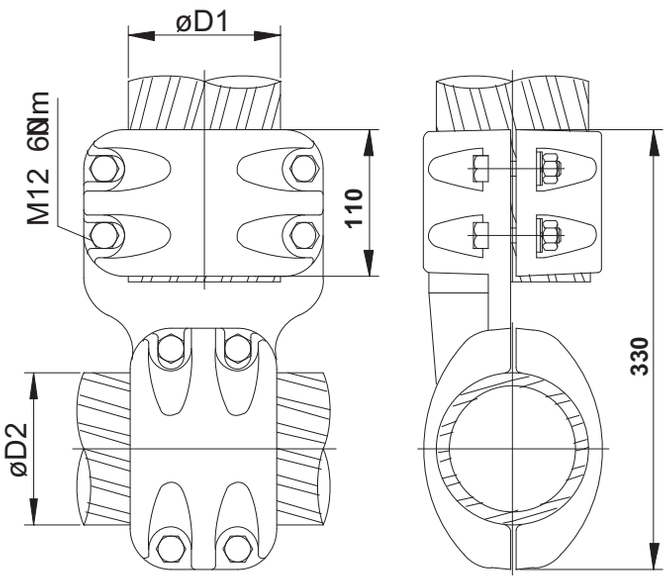

T - Klemens
Tee Connector

Nr . T B13-1	**Max 3000 A** **D1 , D2 = 80 , 100 , 114 , 120**
N r. T B13-2	**Max 3000 A** **D1 = 160** **D2 = 80,100, 114,120**
N r. T B13-3	**Max 3000 A** **D1 = 160** **D2 = 160**

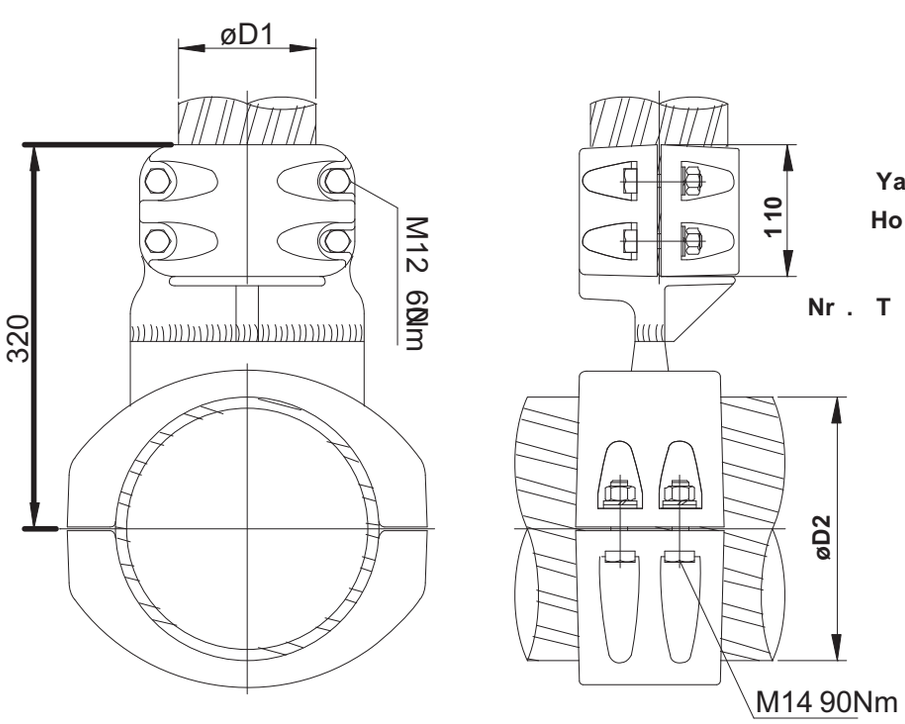

Yatay T - Klemens
Horizantal Tee Connector

Nr . T B30	**Max 3000 A** **D1 = 80 , 100 , 114 , 120** **D2 = 200 , 220**

KlemensNr. ConnectorNr.	øD1	øD2	LamaTipi TerminalType		a	b	ød	AyakTipi SupportType		Amper Current	Adet Quantity
			L	s				KA	BA		

ALTUN
Döküm Sanayi A.Ş.

TÜV CERT DIN EN ISO 9001:2000 | TSEK | IPH BERLIN

YÜKSEK GERİLİM KLEMENSLERİ
Hight Voltage Connectors

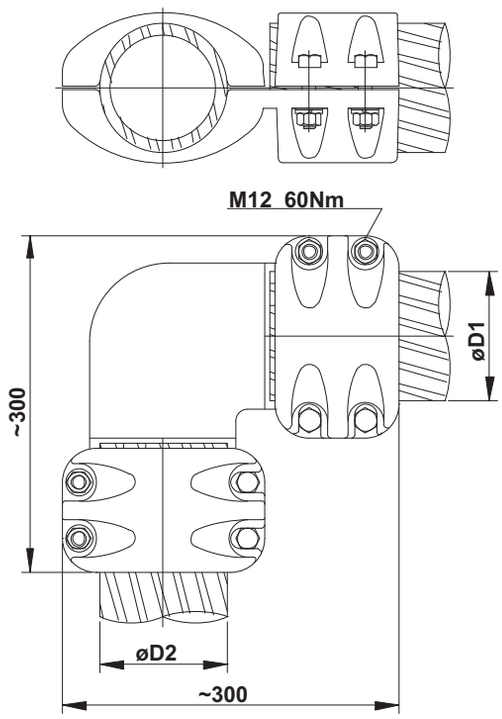

Dik Açılı Klemens
Right Angle Connector

N r. C.B27 Max 2000 A
D1 , D2 = 80 , 100 , 114 , 120

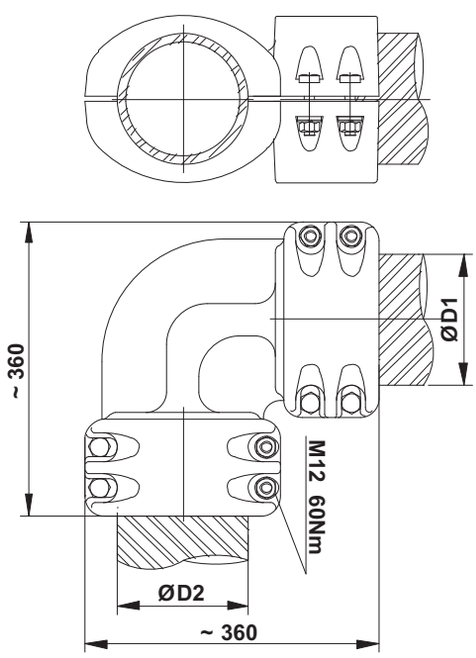

Dik Açılı Klemens
Right Angle Connector

N r. C.B27-1 **Max 3000 A**
D1 , D2 = 160

KlemensNr. ConnectorNr.	øD1	øD2	LamaTipi TerminalType		a	b	ød	AyakTipi SupportType		Amper Current	Adet Quantity
			L	s				KA	BA		

ALTUN
Döküm Sanayi A.Ş.

TÜV CERT DIN EN ISO 9001:2000 | TSEK | IPH BERLIN

YÜKSEK GERİLİM KLEMENSLERİ
Hight Voltage Connectors

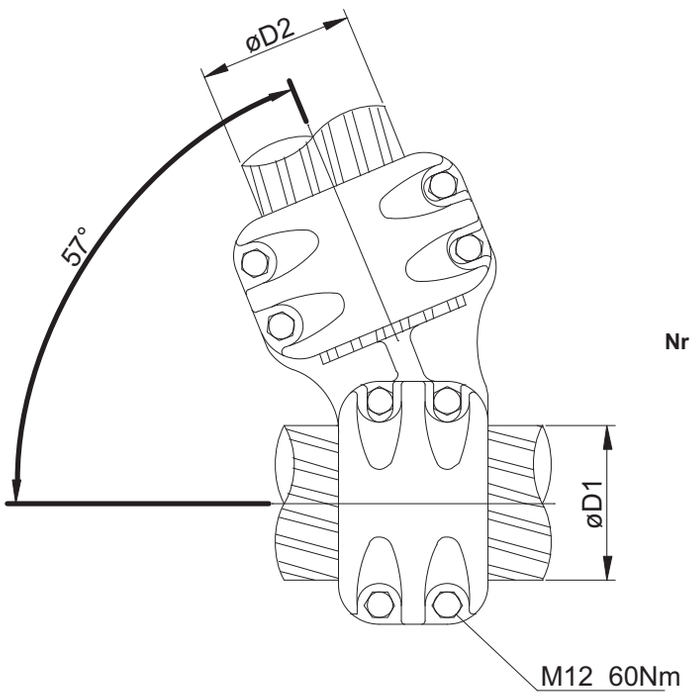

Açılı T - Klemens
Angle Tee Connector

Nr . C B14-1 **Max 3000 A**
D1 , D2 = 80 , 100 , 114 , 120

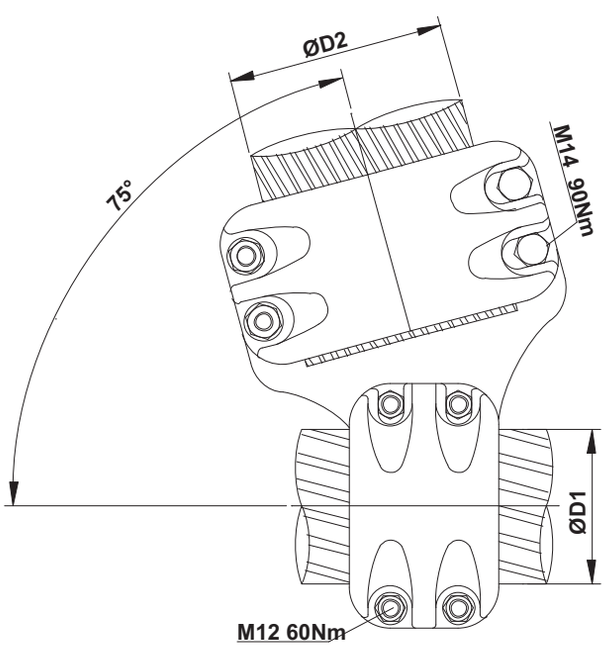

Açılı T - Klemens
Angle Tee Connector

N r. C B16 **Max 3000 A**
D1 = 80 , 100 , 114 , 120
D2 = 160

KlemensNr. ConnectorNr.	øD1	øD2	LamaTipi TerminalType		a	b	ød	AyakTipi SupportType		Amper Current	Adet Quantity
			L	s				KA	BA		

ALTUN
Döküm Sanayi A.Ş.

TÜV CERT DIN EN ISO 9001:2000 | TSEK | IPH BERLIN

YÜKSEK GERİLİM KLEMENSLERİ
Hight Voltage Connectors

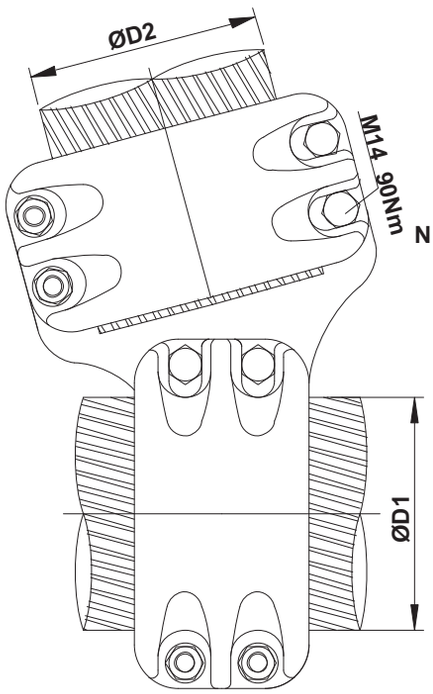

Açılı T Klemens
Angle Tee Connector

N r. C B16-1

Max 3000 A
D1 , D2 = 160

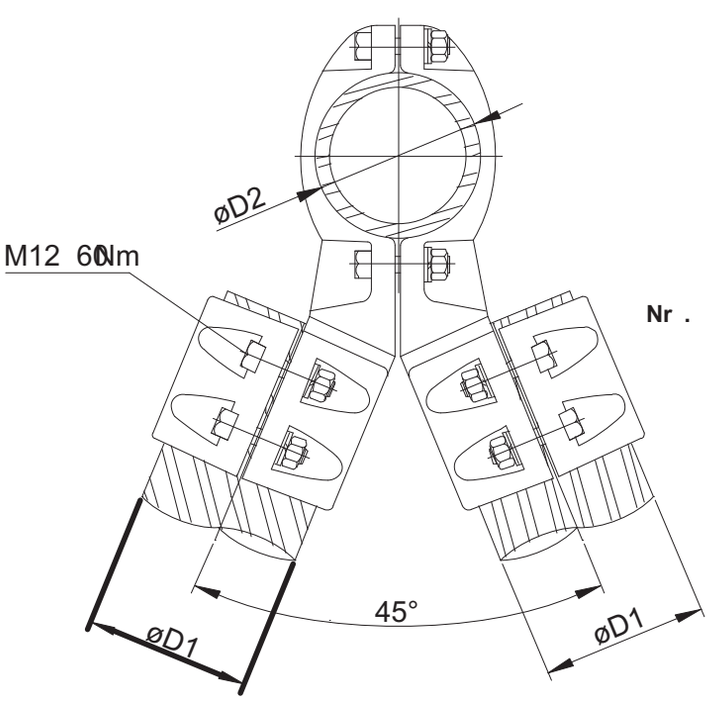

Üç Yollu Açılı Klemens
Three Way Angle Connector

Nr . C B15-1

Max 3000 A
D1 , D2 = 80 , 100 , 114 , 120

KlemensNr. ConnectorNr.	øD1	øD2	LamaTipi TerminalType		a	b	ød	AyakTipi SupportType		Amper Current	Adet Quantity
			L	s				KA	BA		

ALTUN
Döküm Sanayi A.Ş.

TÜV CERT DIN EN ISO 9001:2000 | TSEK | IPH BERLIN

YÜKSEK GERİLİM KLEMENSLERİ
Hight Voltage Connectors

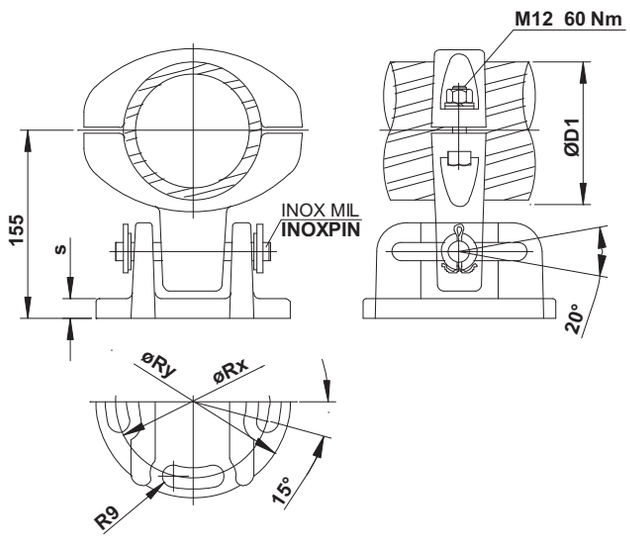

Kayar Ayaklı Yatay Geçiş Klemensi
Sli de Support
Horizantal Connector

Nr. AK B08-1
D1 = 80 , 100 , 114 , 120

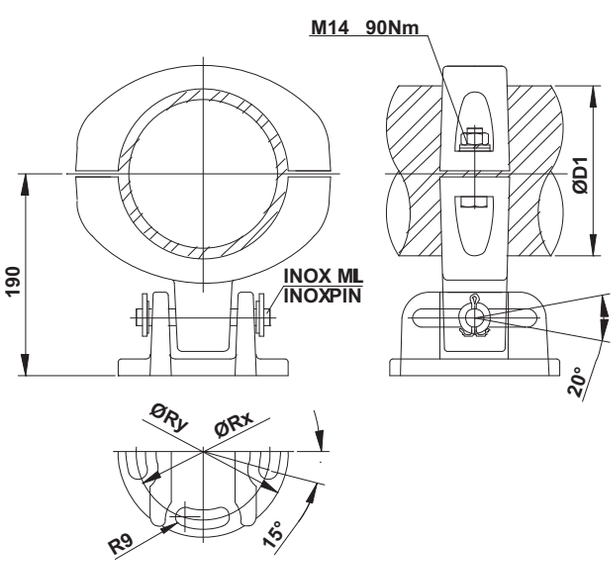

Kayar Ayaklı Yatay Geçiş Klemensi
Sli de Support
Horizantal Connector

Nr. AK B08-2
D1 = 160

AY AK ÖLÇÜLERİ SUPPORT DIMENSION			
İSTEDİĞİNİZ TİPİ BELİRTİNİZ PLEASE CHOOSE THE TYPE			
S	16	12	20
øRx	76	127	225
øRy	160	160	260
TİP TYPE	ÖKA	KA	BA

KlemensNr. ConnectorNr.	øD1	øD2	LamaTipi TerminalType		a	b	ød	AyakTipi SupportType		Amper Current	Adet Quantity
			L	s				KA	BA		

ALTUN
Döküm Sanayi A.Ş.

TÜV CERT DIN EN ISO 9001:2000 | TSEK | IPH BERLIN

YÜKSEK GERİLİM KLEMENSLERİ
Hight Voltage Connectors

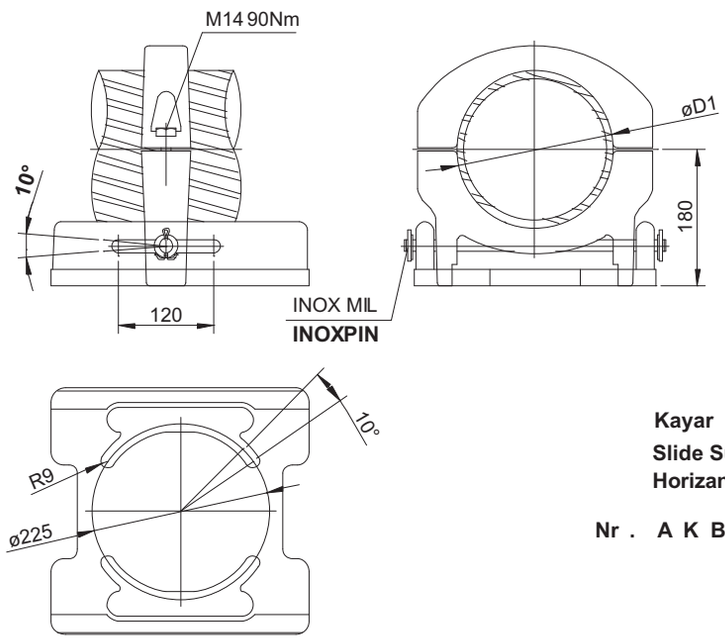

Kayar Ayaklı , Yatay Geçiş Klemensi
Slide Support
Horizantal Connector

Nr . A K B10 **D1 = 200 , 220**

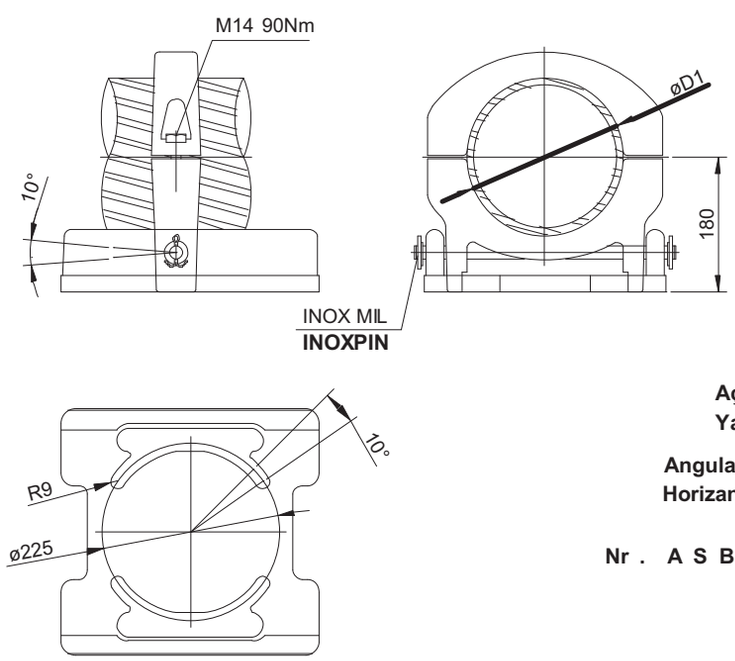

Açısal Hareketli Ayaklı
Yatay Geçiş Klemensi

Angular Movement Support
Horizantal Connector

Nr . A S B10-1 **D1 = 200 , 220**

KlemensNr. ConnectorNr.	øD1	øD2	LamaTipi TerminalType		a	b	ød	AyakTipi SupportType		Amper Current	Adet Quantity
			L	s				KA	BA		

ALTUN
Döküm Sanayi A.Ş.

TÜV CERT DIN EN ISO 9001:2000 | TSEK | IPH BERLIN

YÜKSEK GERİLİM KLEMENSLERİ
Hight Voltage Connectors

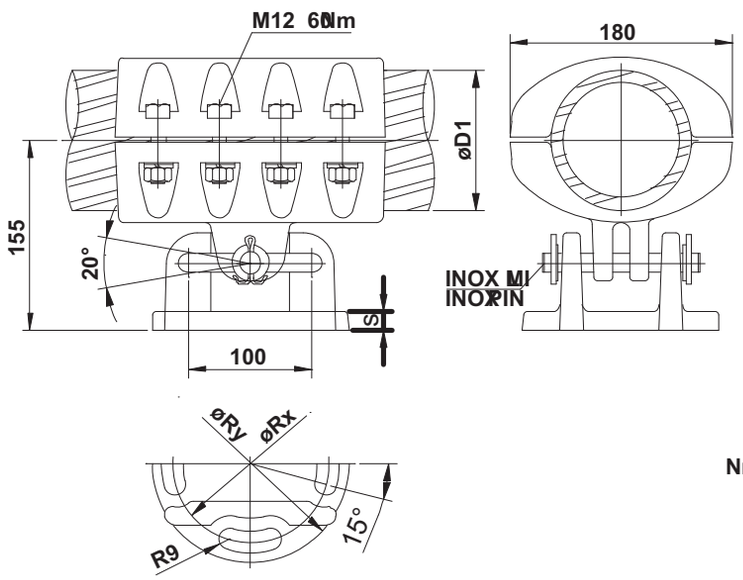

Kayar Ayaklı, Yatay Geçiş Klemensi
Slide Support
Horizantal Connector

Nr. A K B05

D1 = 80, 100, 114, 120

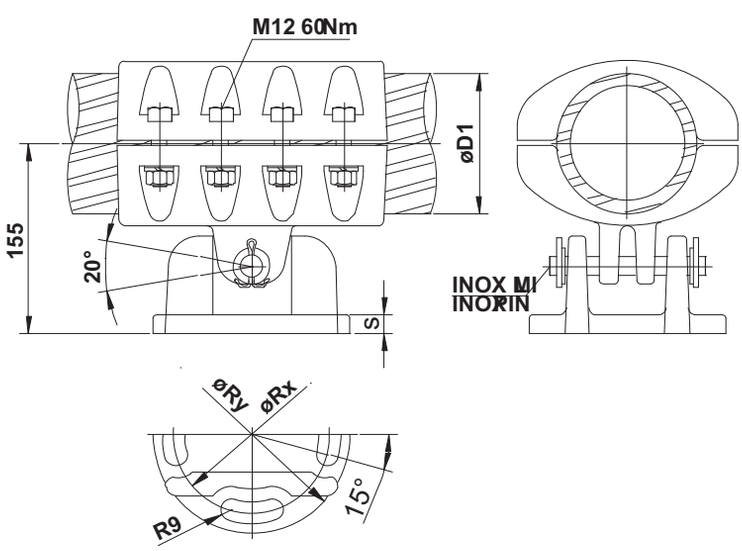

Açısal Hareketli
Ayaklı Yatay Geçiş Klemensi

Angular Movement Support
Horizantal Connector

Nr. A S B06

D1 = 80, 100, 114, 120

AY AK ÖLÇÜLERİ SUPPORT DIMENSION			
İSTEDİĞİNİZ TİPİ BELİRTİNİZ PLEASE CHOOSE THE TYPE			
S	16	12	20
øRx	76	127	225
øRy	160	160	260
TİP TYPE	ÖKA	KA	BA

KlemensNr. ConnectorNr.	øD1	øD2	LamaTipi TerminalType		a	b	ød	AyakTipi SupportType		Amper Current	Adet Quantity
			L	s				KA	BA		

ALTUN
Döküm Sanayi A.Ş.

TÜV CERT DIN EN ISO 9001:2000 | TSEK | IPH BERLIN

YÜKSEK GERİLİM KLEMENSLERİ
Hight Voltage Connectors

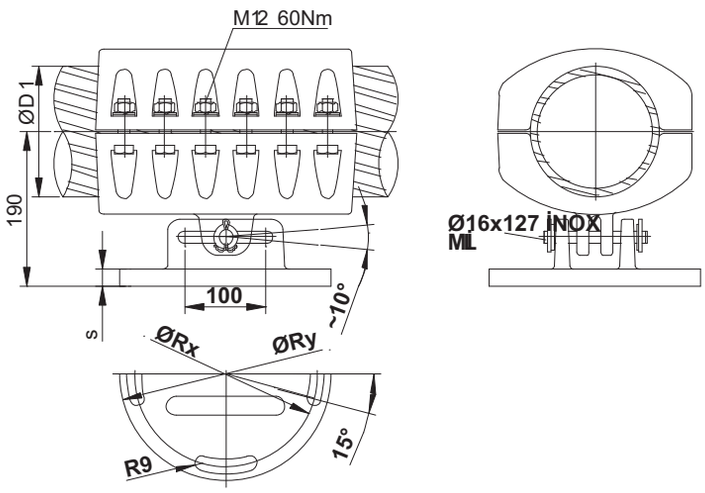

Kayar Ayaklı, Yatay Geçiş Klemensi
Slide Support
Horizantal Connector

Nr. A K B51 **D1 = 160**

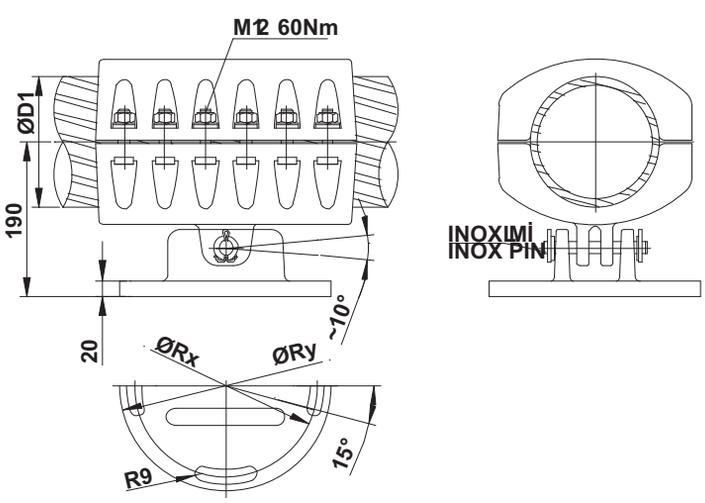

Açısal Hareketli
Ayaklı Yatay Geçiş Klemensi

Angular Movement Support
Horizantal Connector

Nr. A S B51-1 **D1 = 160**

AY AK ÖLÇÜLERİ SUPPORT DIMENSION			
İSTEDİĞİNİZ TİPİ BELİRTİNİZ PLEASE CHOOSE THE TYPE			
S	16	12	20
øRx	76	127	225
øRy	160	160	260
TİP TYPE	ÖKA	KA	BA

KlemensNr. ConnectorNr.	øD1	øD2	LamaTipi TerminalType		a	b	ød	AyakTipi SupportType		Amper Current	Adet Quantity
			L	s				KA	BA		

ALTUN
Döküm Sanayi A.Ş.

TÜV CERT DIN EN ISO 9001:2000 | TSEK | IPH BERLIN

YÜKSEK GERİLİM KLEMENSLERİ
Hight Voltage Connectors

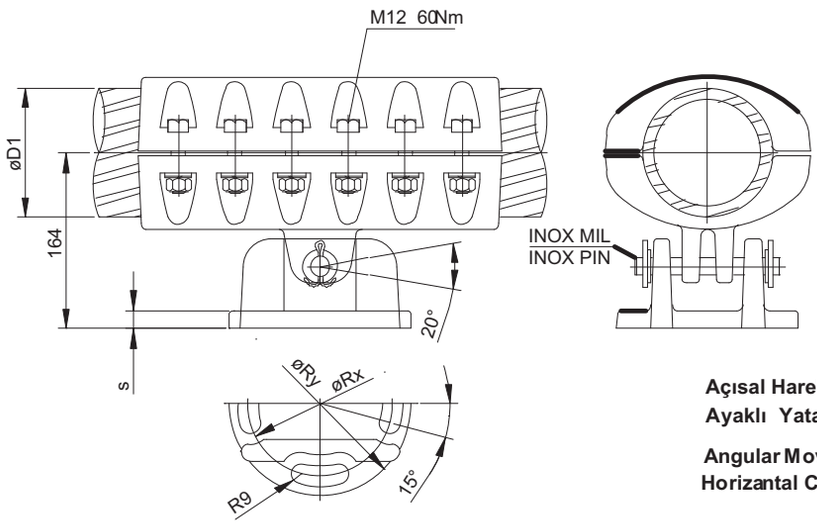

Açısal Hareketli
Ayaklı Yatay Geçiş Klemensi

Angular Movement Support
Horizantal Connector

Nr . A S B07 **D1 = 100 , 114 , 120**

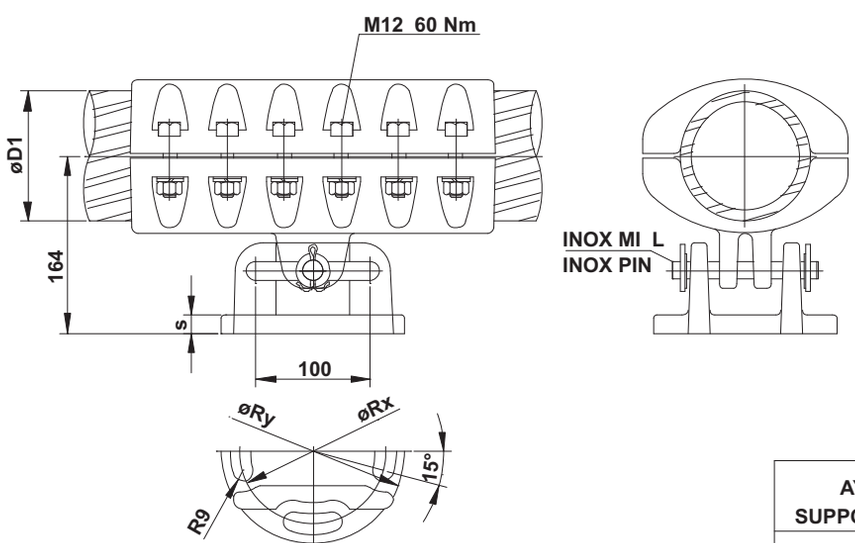

Kayar Ayaklı , Yatay Geçiş Klemensi
Slide Support
Horizantal Connector

Nr . A K B07-1 **D1 = 100 , 114 , 120**

AY AK ÖLÇÜLERİ SUPPORT DIMENSION			
İSTEDİĞİNİZ TİPİ BELİRTİNİZ PLEASE CHOOSE THE TYPE			
S	16	12	20
øRx	76	127	225
øRy	160	160	260
TİP TYPE	ÖKA	KA	BA

KlemensNr. ConnectorNr.	øD1	øD2	LamaTipi TerminalType		a	b	ød	AyakTipi SupportType		Amper Current	Adet Quantity
			L	s				KA	BA		

ALTUN
Döküm Sanayi A.Ş.

TÜV CERT DIN EN ISO 9001:2000 | TSEK | IPH BERLIN

YÜKSEK GERİLİM KLEMENSLERİ
Hight Voltage Connectors

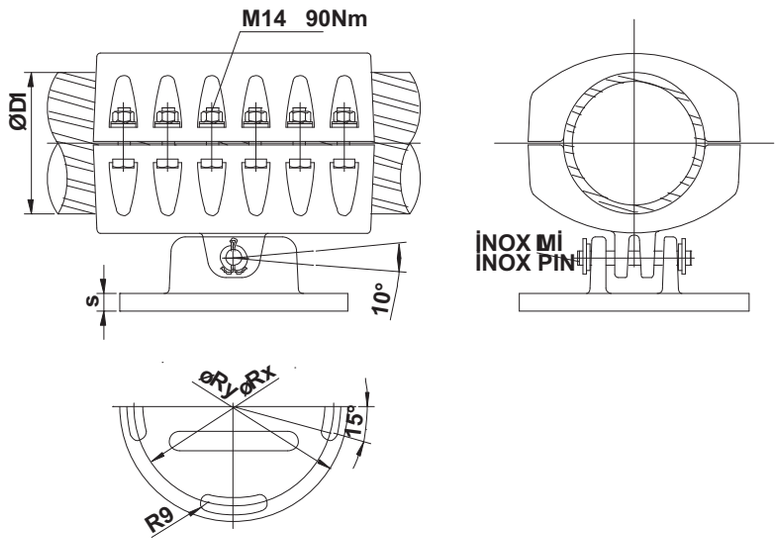

Açısal Hareketli
Ayaklı , Yatay Geçiş Klemensi

Angular Movement S upport
Horizantal Connector

N r. AS.B51 **D1 : 160**

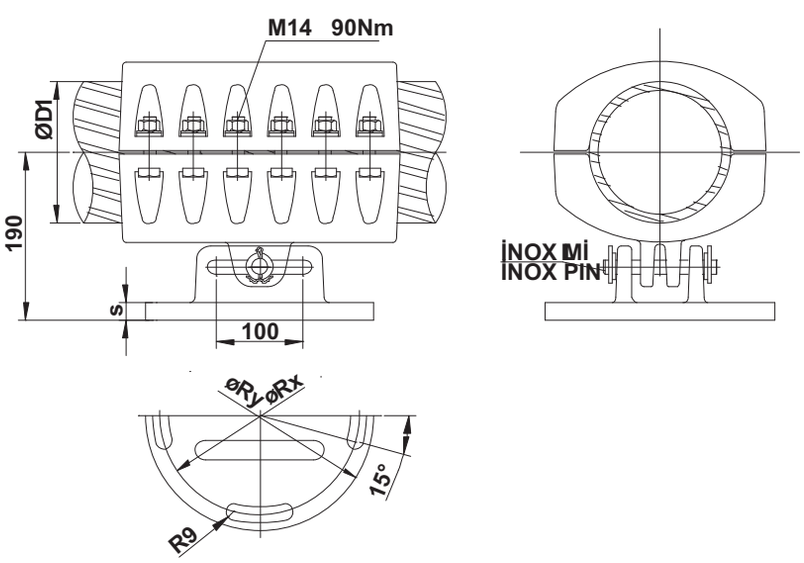

Kayar Ayaklı Yatay Geçiş Klemensi

Slide Support
Horizantal Connector

N r. AK.B55 D1 = 160

AY AK ÖLÇÜLERİ SUPPORT DIMENSION			
İSTEDİĞİNİZ TİPİ BELİRTİNİZ PLEASE CHOOSE THE TYPE			
S	16	12	20
øRx	76	127	225
øRy	160	160	260
TİP TYPE	ÖKA	KA	BA

KlemensNr. ConnectorNr.	øD1	øD2	LamaTipi TerminalType		a	b	ød	AyakTipi SupportType		Amper Current	Adet Quantity
			L	s				KA	BA		

ALTUN
Döküm Sanayi A.Ş.

TÜV CERT DIN EN ISO 9001:2000 | TSEK | IPH BERLIN

YÜKSEK GERİLİM KLEMENSLERİ
Hight Voltage Connectors

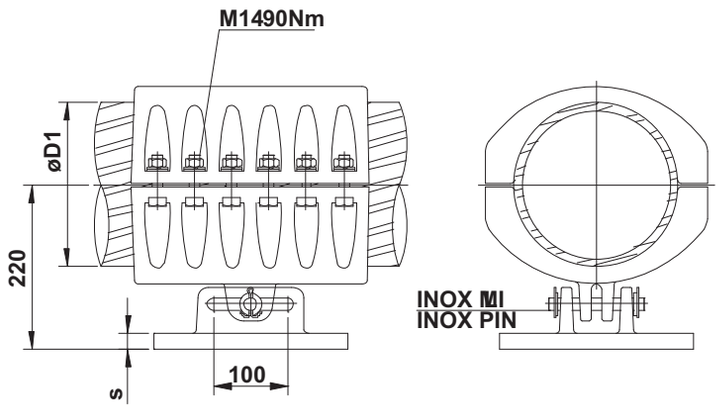

Kayar Ayaklı , Yatay Geçiş Klemensi
Slide Support
Horizantal Connector

Nr . A K B50 D1 : 200 , 220

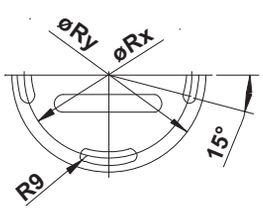

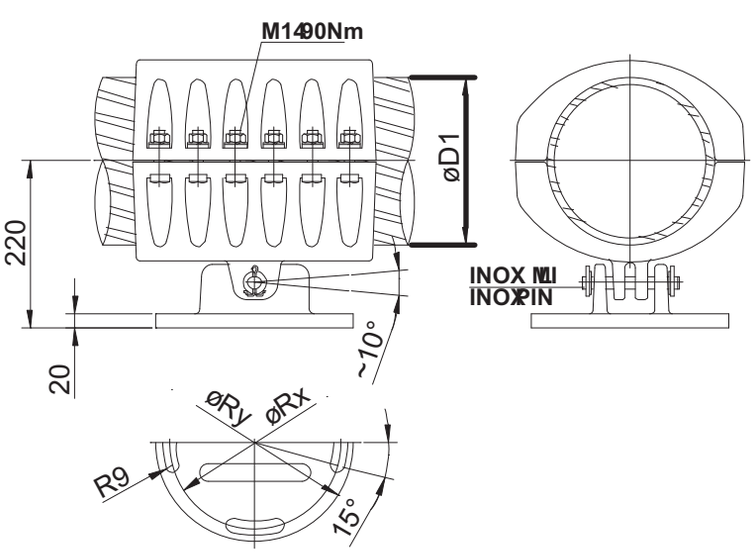

Açısal Hareketli
Ayaklı Yatay Geçiş Klemensi

Angular Movement Support
Horizantal Connector

Nr . A S B52 D1 = 200 , 220

AY AK ÖLÇÜLERİ SUPPORT DIMENSION			
İSTEDİĞİNİZ TİPİ BELİRTİNİZ PLEASE CHOOSE THE TYPE			
S	16	12	20
øRx	76	127	225
øRy	160	160	260
TİP TYPE	ÖKA	KA	BA

KlemensNr. ConnectorNr.	øD1	øD2	LamaTipi TerminalType		a	b	ød	AyakTipi SupportType		Amper Current	Adet Quantity
			L	s				KA	BA		

ALTUN
Döküm Sanayi A.Ş.

TÜV CERT DIN EN ISO 9001:2000 | TSEK | IPH BERLIN

YÜKSEK GERİLİM KLEMENSLERİ
Hight Voltage Connectors

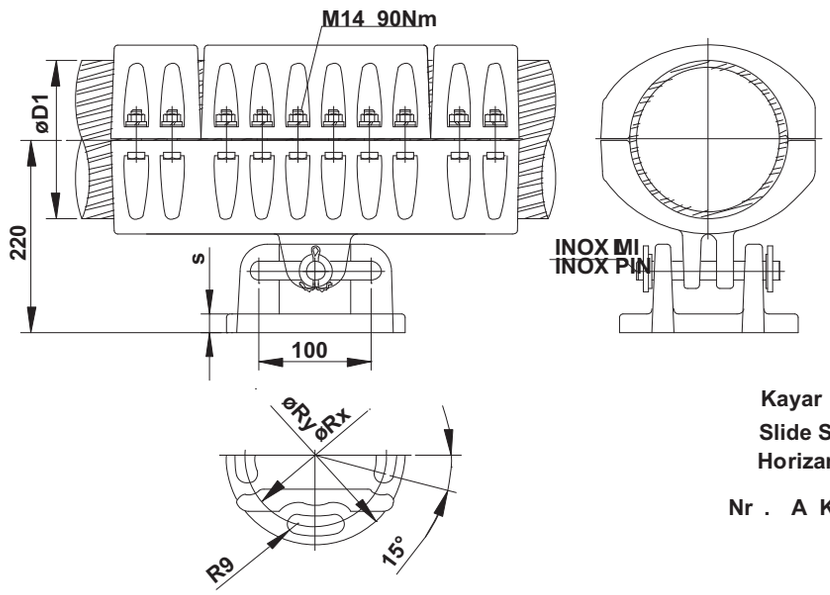

Kayar Ayaklı , Yatay Geçiş Klemensi
Slide Support
Horizantal Connector

Nr . A K B53 D1 : 200 , 220

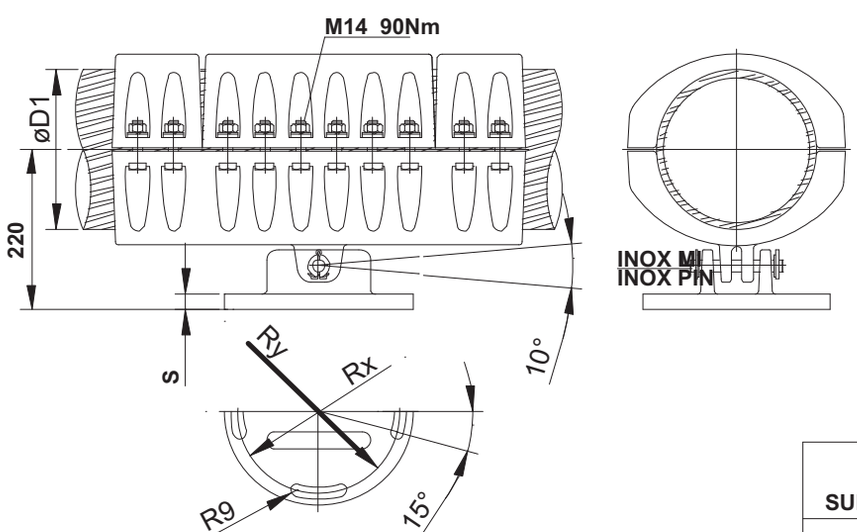

Açısal Hareketli
Ayaklı Yatay Geçiş Klemensi

Angular Movement Support
Horizantal Connector

Nr . A S B54 D1 = 200 , 220

AY AK ÖLÇÜLERİ SUPPORT DIMENSION			
İSTEDİĞİNİZ TİPİ BELİRTİNİZ PLEASE CHOOSE THE TYPE			
S	16	12	20
øRx	76	127	225
øRy	160	160	260
TİP TYPE	ÖKA	KA	BA

KlemensNr. ConnectorNr.	øD1	øD2	LamaTipi TerminalType		a	b	ød	AyakTipi SupportType		Amper Current	Adet Quantity
			L	s				KA	BA		

ALTUN
Döküm Sanayi A.Ş.

TÜV CERT DIN EN ISO 9001:2000 | TSEK | IPH BERLIN

YÜKSEK GERİLİM KLEMENSLERİ
Hight Voltage Connectors

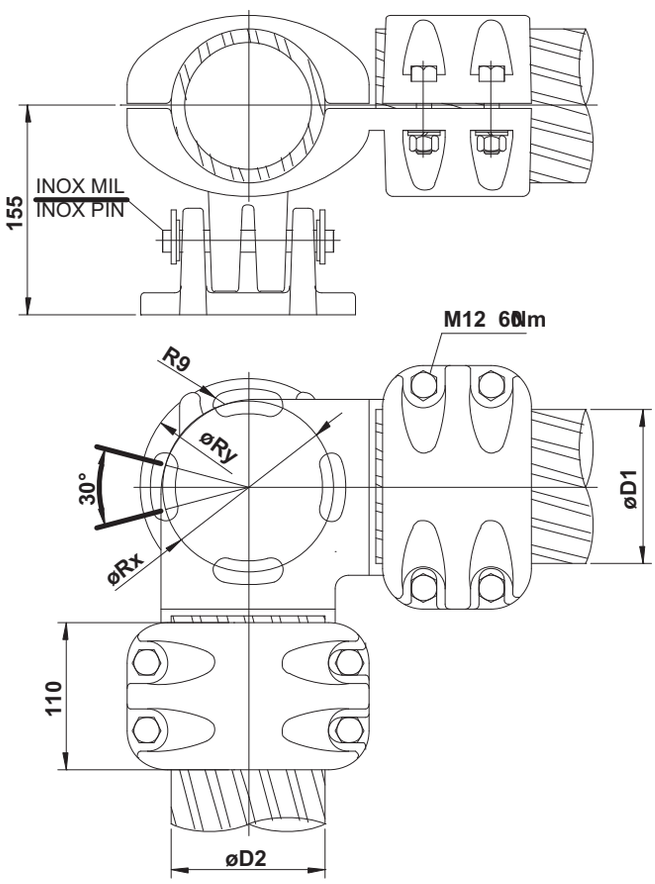

Kayar Ayaklı , Yatay Açılı Klemens
Slide Support
Horizantal Right Angle Connector

Nr . A C K B26 **Max 2000 A**
D1 , D2 = 80 , 100 , 114 , 120

AY AK ÖLÇÜLERİ SUPPORT DIMENSION			
İSTEDİĞİNİZ TİPİ BELİRTİNİZ PLEASE CHOOSE THE TYPE			
S	16	12	20
øRx	76	127	225
øRy	160	160	260
TİP TYPE	ÖKA	KA	BA

KlemensNr. ConnectorNr.	øD1	øD2	LamaTipi TerminalType		a	b	ød	AyakTipi SupportType		Amper Current	Adet Quantity
			L	s				KA	BA		

ALTUN
Döküm Sanayi A.Ş.

TÜV CERT DIN EN ISO 9001:2000 | TSEK | IPH BERLIN

YÜKSEK GERİLİM KLEMENSLERİ

Hight Voltage Connectors

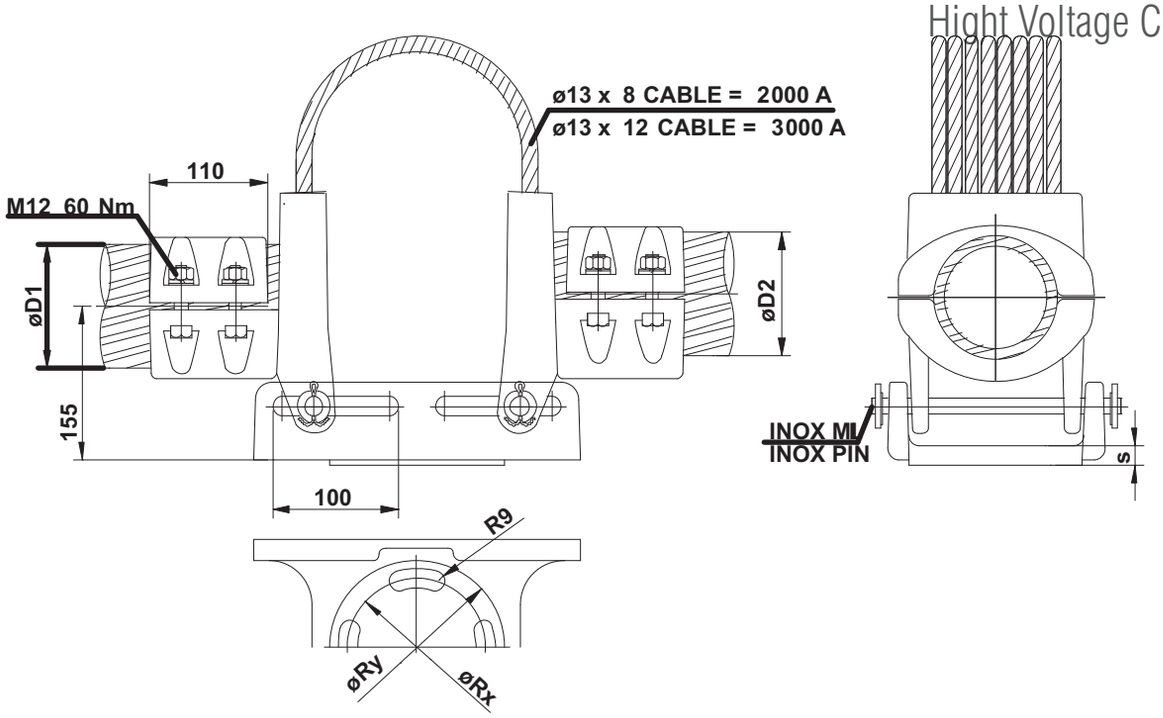

Kayar Ayaklı Esnek Bağlantılı Klemens

Slide Support ExpansionConnector

Nr . E A K B20 — **Max 2000 A**
D1 , D2 : Max 120
8 tel / 8 cable

Nr . E A K B20-1 — Max 3000 A
D1 , D2 : Max 120
12 tel / 12 cable

AY AK ÖLÇÜLERİ SUPPORT DIMENSION			
İSTEDİĞİNİZ TİPİ BELİRTİNİZ PLEASE CHOOSE THE TYPE			
S	16	12	20
øRx	76	127	225
øRy	160	160	260
TİP TYPE	ÖKA	KA	BA

Sf 60

KlemensNr. ConnectorNr.	øD1	øD2	LamaTipi TerminalType		a	b	ød	AyakTipi SupportType		Amper Current	Adet Quantity
			L	s				KA	BA		

ALTUN
Döküm Sanayi A.Ş.

TÜV CERT DIN EN ISO 9001:2000 | TSEK | IPH BERLIN

YÜKSEK GERİLİM KLEMENSLERİ
Hight Voltage Connectors

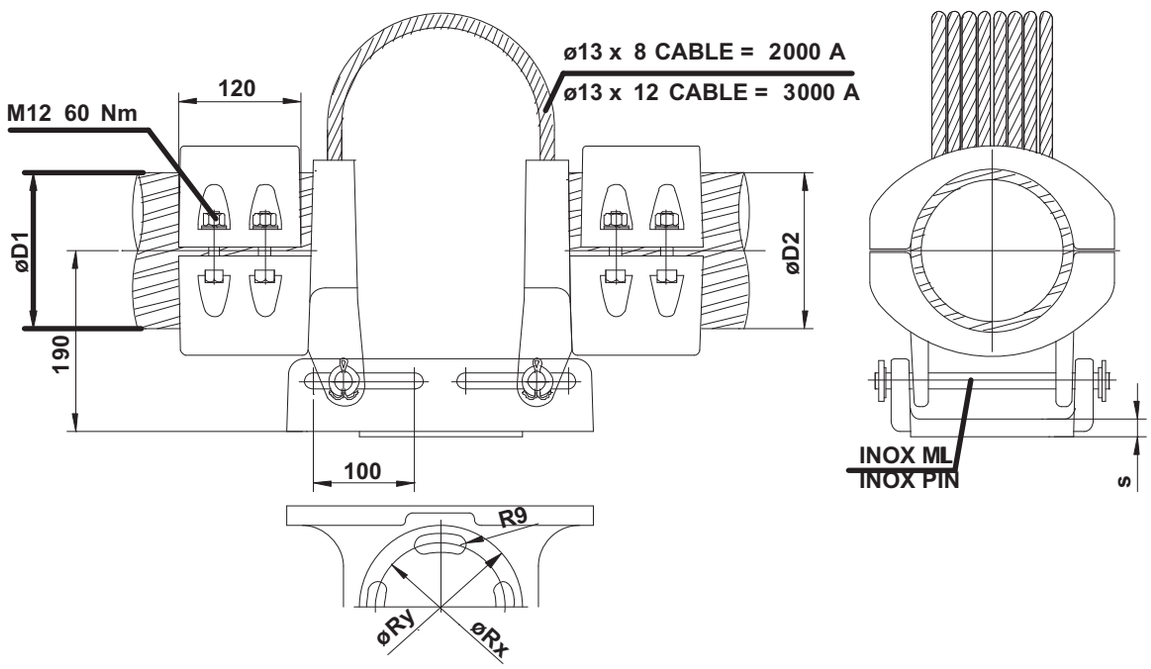

Kayar Ayaklı Esnek Bağlantılı Klemens

Slide Support ExpansionConnector

Nr . E A K B21 — **Max 2000 A**
D1 , D2 :Max 160
8 tel / 8 cable

Nr . E A K B21-1 — Max 3000 A
D1 , D2 :Max 160
12 tel / 12 cable

AY AK ÖLÇÜLERİ SUPPORT DIMENSION			
İSTEDİĞİNİZ TİPİ BELİRTİNİZ PLEASE CHOOSE THE TYPE			
S	16	12	20
øRx	76	127	225
øRy	160	160	260
TİP TYPE	ÖKA	KA	BA

KlemensNr. ConnectorNr.	øD1	øD2	LamaTipi TerminalType		a	b	ød	AyakTipi SupportType		Amper Current	Adet Quantity
			L	s				KA	BA		

ALTUN
Döküm Sanayi A.Ş.

TÜV CERT DIN EN ISO 9001:2000 | TSEK | IPH BERLIN

YÜKSEK GERİLİM KLEMENSLERİ
Hight Voltage Connectors

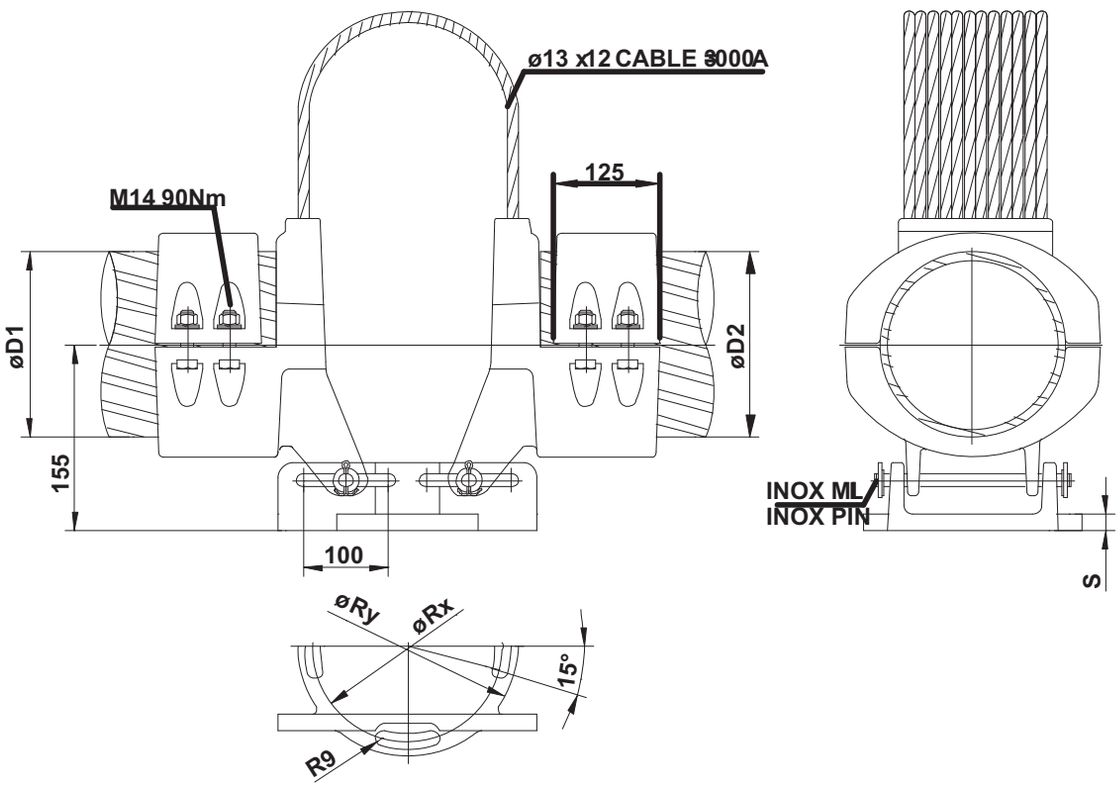

Kayar Ayaklı Esnek Bağlantılı Klemens

Slide Support ExpansionConnector

Nr . E A K B44

Max 3000 A
D1 , D2 : 200 , 220

12 tel / 12 cable

AY AK ÖLÇÜLERİ SUPPORT DIMENSION			
İSTEDİĞİNİZ TİPİ BELİRTİNİZ PLEASE CHOOSE THE TYPE			
S	16	12	20
øRx	76	127	225
øRy	160	160	260
TİP TYPE	ÖKA	KA	BA

Sf 62

KlemensNr. ConnectorNr.	øD1	øD2	LamaTipi TerminalType		a	b	ød	AyakTipi SupportType		Amper Current	Adet Quantity
			L	s				KA	BA		

ALTUN
Döküm Sanayi A.Ş.

TÜV CERT DIN EN ISO 9001:2000 | TSEK | IPH BERLIN

YÜKSEK GERİLİM KLEMENSLERİ
Hight Voltage Connectors

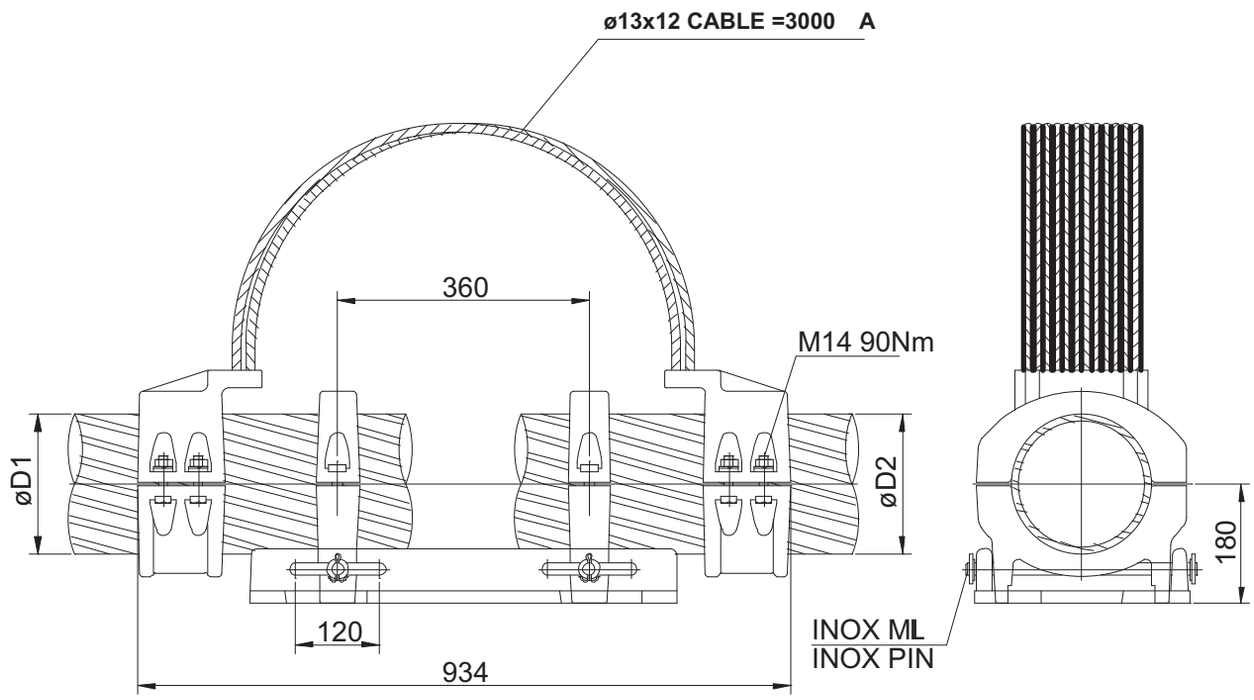

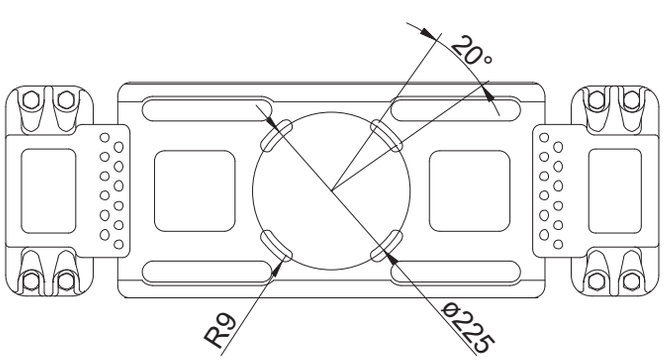

Eksenel Esnek Bağlantılı Merkezli Klemens

Centered Palm Expansion
Connector with Guide

Nr . E A K B45 **Max 3000 A**
D1 = 200 , 220

Sf
63

KlemensNr. ConnectorNr.	øD1	øD2	LamaTipi TerminalType		a	b	ød	AyakTipi SupportType		Amper Current	Adet Quantity
			L	s				KA	BA		

ALTUN
Döküm Sanayi A.Ş.

TÜV CERT DIN EN ISO 9001:2000 | TSEK | IPH BERLIN

YÜKSEK GERİLİM KLEMENSLERİ
Hight Voltage Connectors

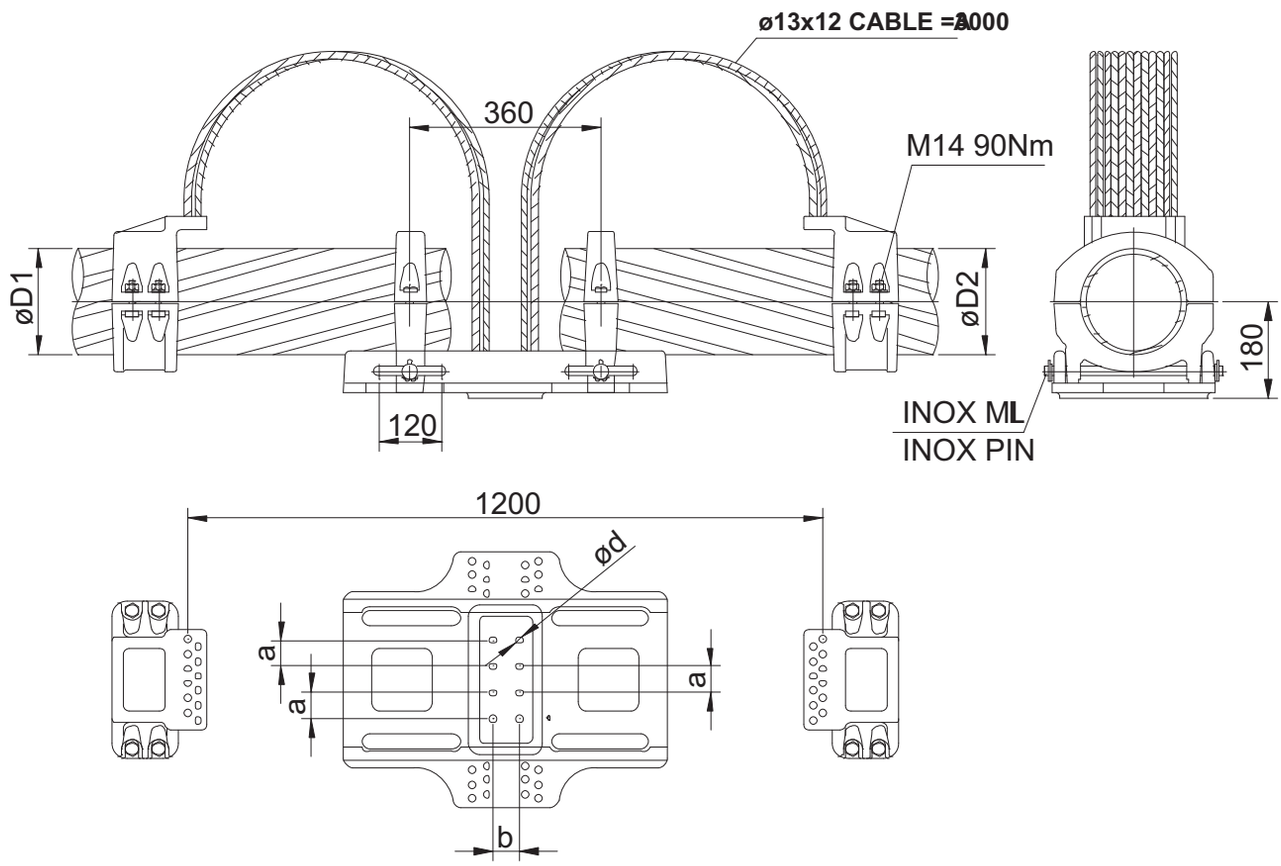

Eksenel Esnek Bağlantılı Merkezli Lama Klemens

Centered Palm Expansion
Terminal with Guide

Nr . E A K B46 **Max 3000 A**
D1 = 200 , 220

Sf
64

KlemensNr. ConnectorNr.	øD1	øD2	LamaTipi TerminalType		a	b	ød	AyakTipi SupportType		Amper Current	Adet Quantity
			L	s				KA	BA		

ALTUN
Döküm Sanayi A.Ş.

TÜV CERT
DIN EN ISO 9001:2000

TSEK

IPH BERLIN

YÜKSEK GERİLİM KLEMENSLERİ
Hight Voltage Connectors

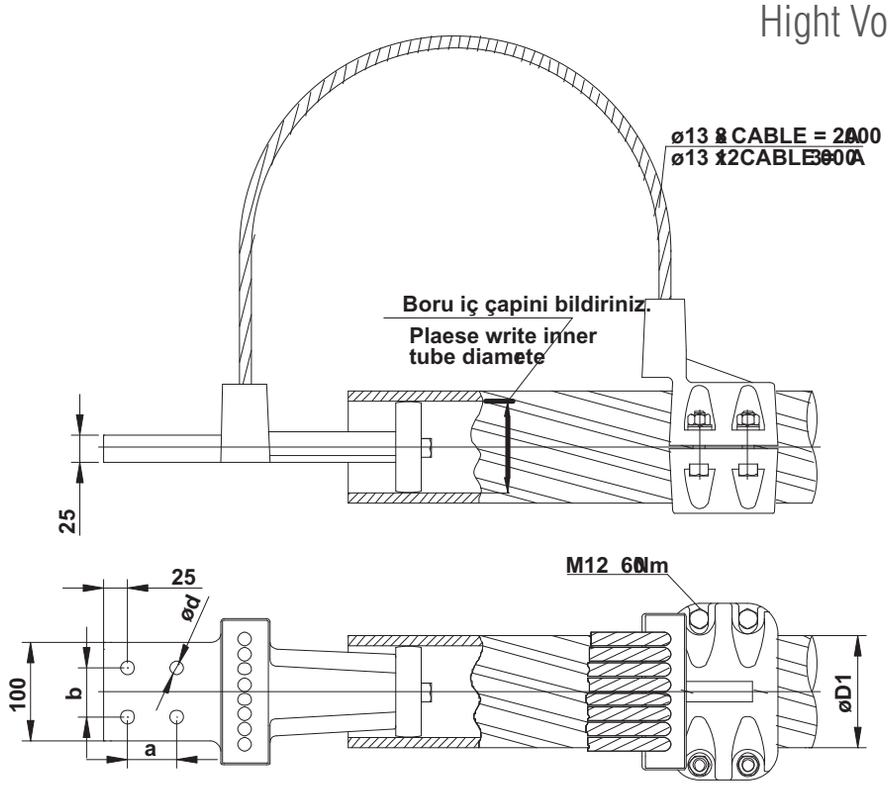

Eksenel Esnek Bağlantılı Merkezli Lama Klemens

Centered Palm Expansion Terminal with Guide

Nr . E L B22 — **Max 2000 A**
D1 : 63 , 80 , 100 , 114 , 120

8 tel / 8 cable

Nr . E L B22-1 — **Max 3000 A**
D1 :63 , 80 , 100 , 114 , 120

12 tel / 12 cable

Diger lama ölçüleri için bak Lama Sayfasi "L"

For the other dimension look at the terminal page "L"

KlemensNr. ConnectorNr.	øD1	øD2	LamaTipi TerminalType		a	b	ød	AyakTipi SupportType		Amper Current	Adet Quantity
			L	s				KA	BA		

ALTUN
Döküm Sanayi A.Ş.

TÜV CERT
DIN EN ISO 9001:2000

TSEK

IPH BERLIN
IPH BERLIN'E TEST ETTİRİLMİŞTİR

YÜKSEK GERİLİM KLEMENSLERİ
Hight Voltage Connectors

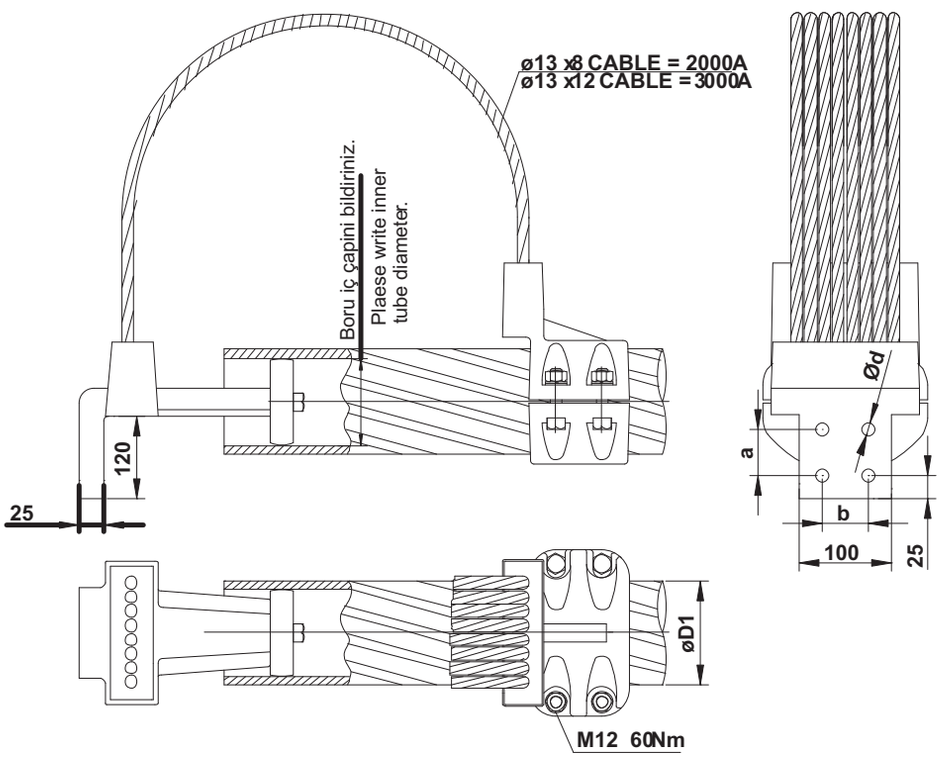

Merkezli , Esnek Bağlantılı Dik Açılı Lama Klemens

Right Angle Expansion Terminal with Guide

Nr . E L 90° B24 — **Max 2000 A**
D1 : 63 , 80 , 100 , 114 , 120

8 tel / 8 cable

Nr . E L 90° B24-1 — **Max 3000 A**
D1 : 63 , 80 , 100 , 114 , 120

12 tel / 12 cable

Diger lama ölçüleri için bak Lama Sayfasi "L"

For the other dimension look at the terminal page "L"

KlemensNr. ConnectorNr.	øD1	øD2	LamaTipi TerminalType		a	b	ød	AyakTipi SupportType		Amper Current	Adet Quantity
			L	s				KA	BA		

ALTUN
Döküm Sanayi A.Ş.

TÜV CERT DIN EN ISO 9001:2000 | TSEK | IPH BERLIN

YÜKSEK GERİLİM KLEMENSLERİ
Hight Voltage Connectors

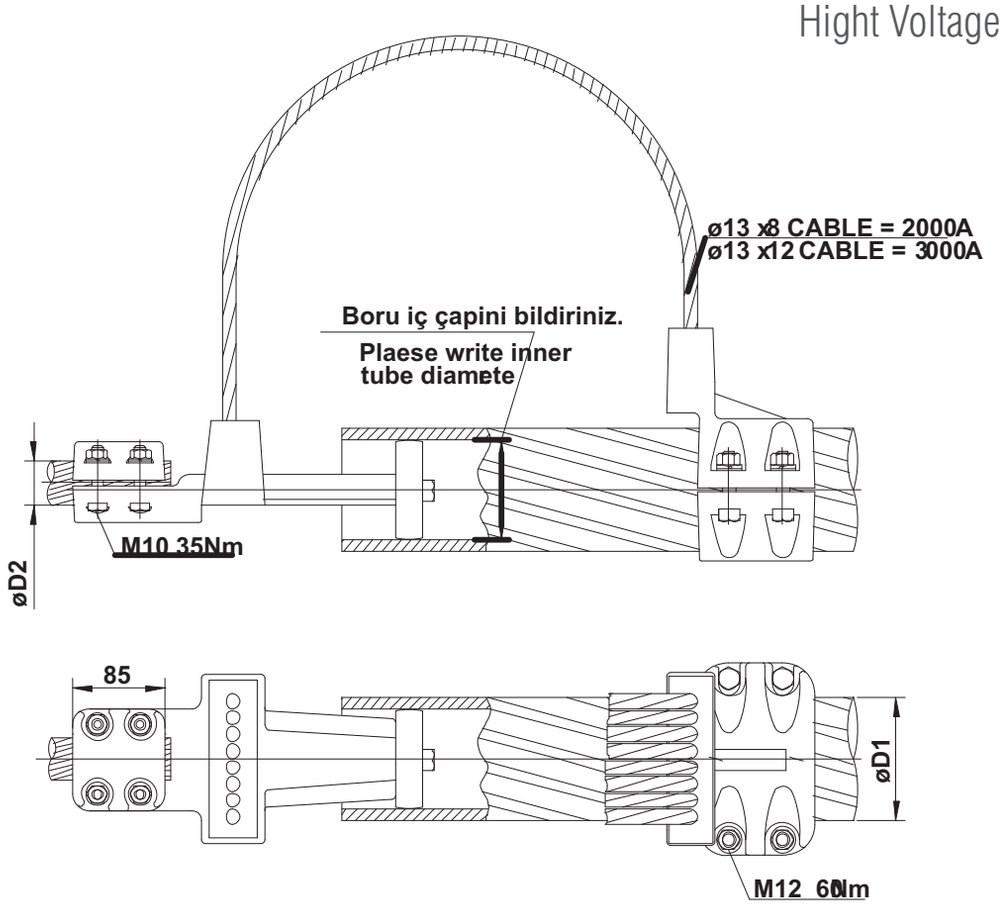

Eksenel Esnek Bağlantılı Merkezli Düz Klemens

Centered Palm Expansion
Straight Connector with Guide

Nr . E İ B23

Max 2000 A
D1 : 63 , 80 , 100 , 114 , 120
D2 : Max 40
8 tel / 8 cable

Nr . E İ B23-1

Max 3000 A
D1 : 63 , 80 , 100 , 114 , 120
D2 : Max 50
12 tel / 12 cable

KlemensNr. ConnectorNr.	øD1	øD2	LamaTipi TerminalType		a	b	ød	AyakTipi SupportType		Amper Current	Adet Quantity
			L	s				KA	BA		

ALTUN
Döküm Sanayi A.Ş.

TÜV CERT DIN EN ISO 9001:2000 | TSEK | IPH BERLIN

YÜKSEK GERİLİM KLEMENSLERİ
Hight Voltage Connectors

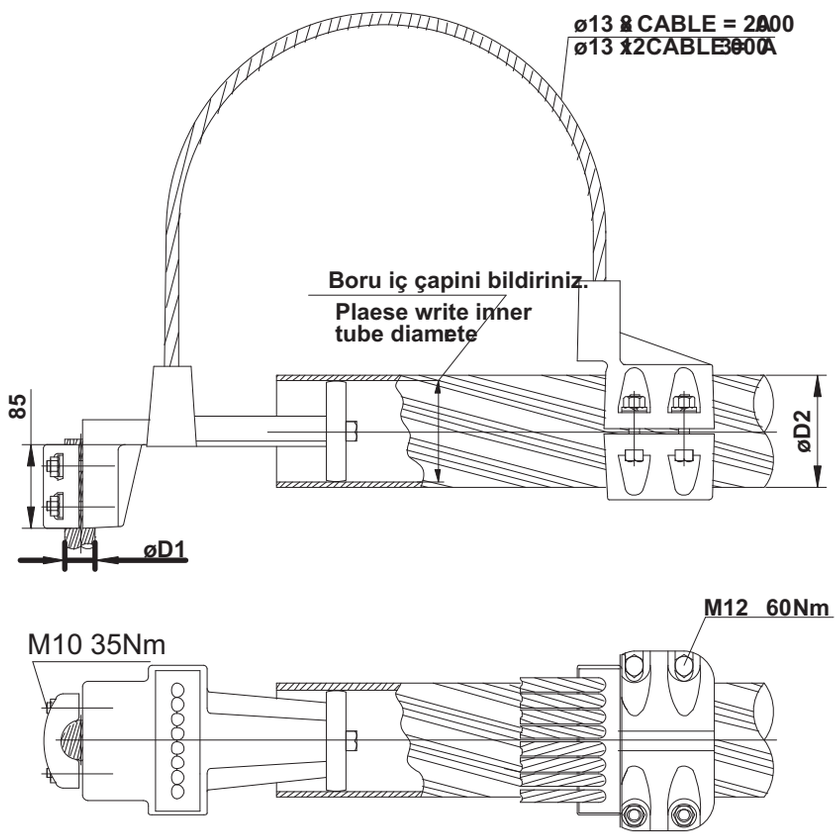

Merkezli , Esnek Bağlantılı Dik Açılı Klemens

Right Angle Exponsion Connector With Gvide

NR : C. B25 Max 2000A
D1 : Max 40
D2 : 63 , 80 , 100 , 110 , 114 , 120

NR : C. B25-1 Max 3000 A
D1 : Max 50
D2 : 63 , 80 , 100 , 110 , 114 , 120

KlemensNr. ConnectorNr.	øD1	øD2	LamaTipi TerminalType		a	b	ød	AyakTipi SupportType		Amper Current	Adet Quantity
			L	s				KA	BA		

ALTUN
Döküm Sanayi A.Ş.

TÜV CERT DIN EN ISO 9001:2000 | TSEK | IPH BERLIN

YÜKSEK GERİLİM KLEMENSLERİ
Hight Voltage Connectors

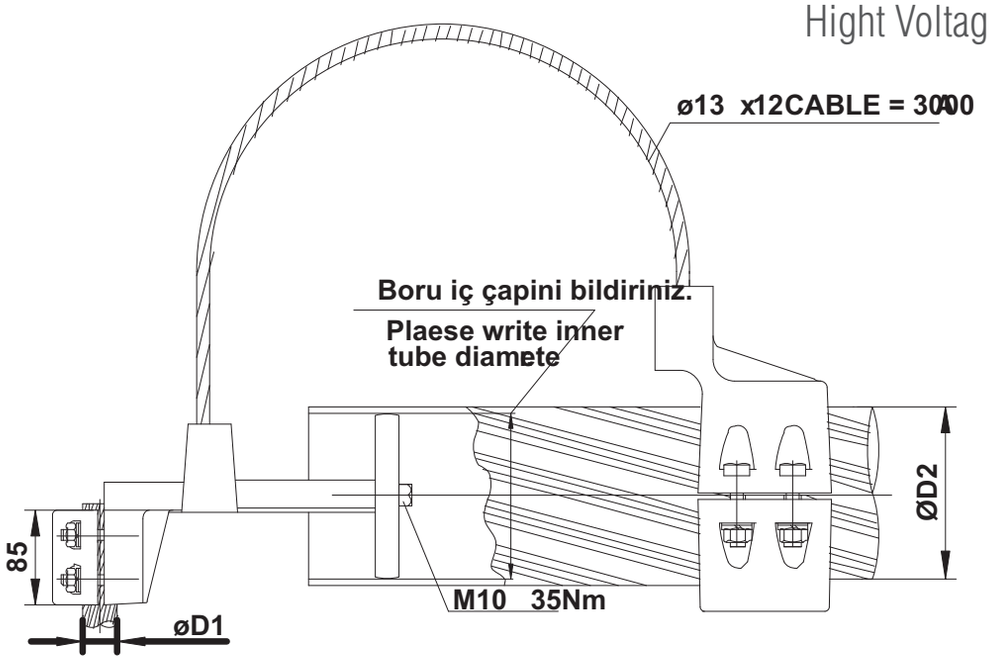

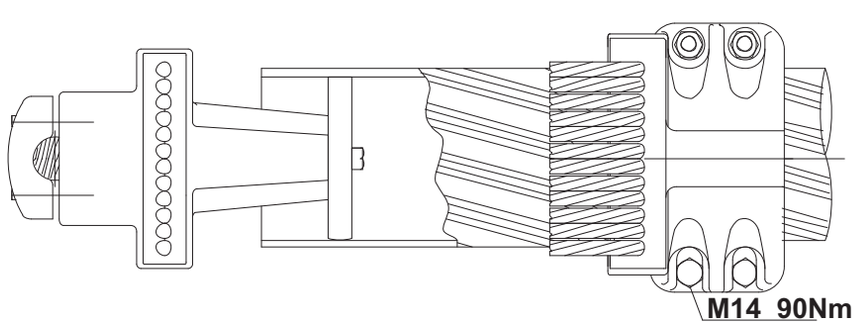

Merkezli , Esnek Bağlantılı Dik Açılı Klemens

Right Angle Exponsion Connector With Gvide

NR : C. B28

Max 3000A
D1 : Max 50
D2 : 160

Sf 69

KlemensNr. ConnectorNr.	øD1	øD2	LamaTipi TerminalType		a	b	ød	AyakTipi SupportType		Amper Current	Adet Quantity
			L	s				KA	BA		

ALTUN
Döküm Sanayi A.Ş.

TÜV CERT
DIN EN ISO 9001:2000

TSEK

IPH BERLIN
IPH BERLIN'E TEST ETTİRİLMİŞTİR

YÜKSEK GERİLİM KLEMENSLERİ
Hight Voltage Connectors

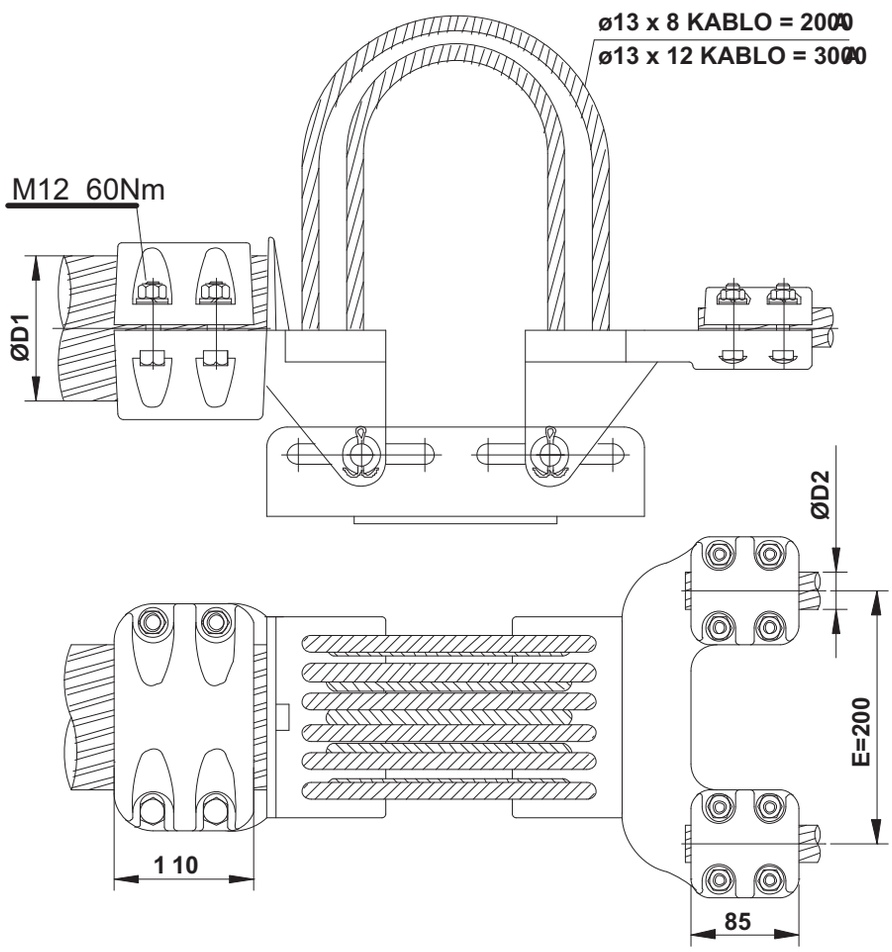

Kayar Ayaklı, Esnek Çift Bağlantılı Klemens
Slide Support Expansion Connector
for Two Conductors

NR.:EAK.B19

Max.3000 A
D 1:80,100, 114,120
D2:Max 40

Sf
70

KlemensNr. ConnectorNr.	øD1	øD2	LamaTipi TerminalType		a	b	ød	AyakTipi SupportType		Amper Current	Adet Quantity
			L	s				KA	BA		

ALTUN
Döküm Sanayi A.Ş.

TÜV CERT DIN EN ISO 9001:2000 | TSEK | IPH BERLIN

YÜKSEK GERİLİM KLEMENSLERİ
Hight Voltage Connectors

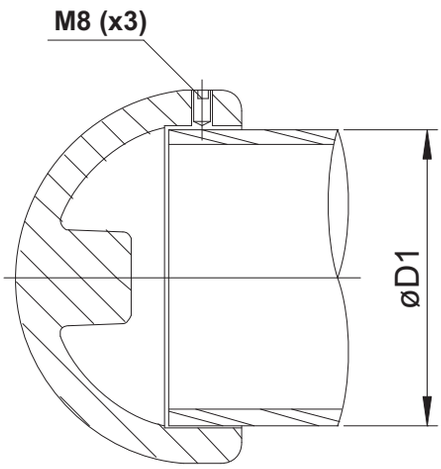

Boru Sonu Kapağı
Tube End Caps

Nr .	**K B39**	**D1 = 114**
Nr .	**K B49**	**D1 = 160**
Nr .	**K B59**	**D1 = 220**

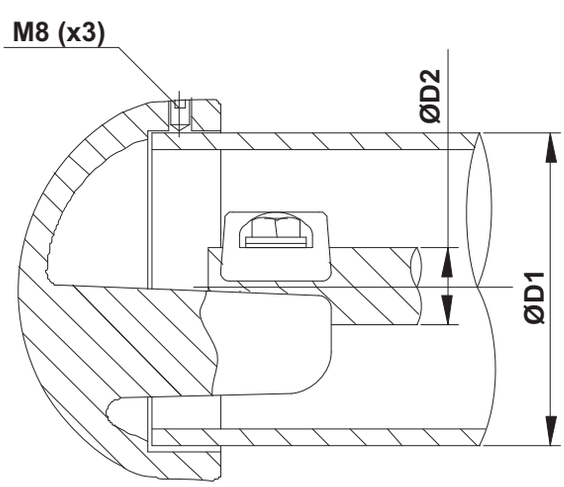

Boru Sonu Kapağı
Tube End Caps

Nr .	**K B39-2**	**D1 = 114** **D2 = Max 35**
Nr .	**K B49-2**	**D1 = 160** **D2 = Max 30**
Nr .	**K B59-2**	**D1 = 220** **D2 = Max 30**

KlemensNr. ConnectorNr.	øD1	øD2	LamaTipi TerminalType		a	b	ød	AyakTipi SupportType		Amper Current	Adet Quantity
			L	s				KA	BA		

ALTUN
Döküm Sanayi A.Ş.

TÜV CERT DIN EN ISO 9001:2000 | TSEK | IPH BERLIN

YÜKSEK GERİLİM KLEMENSLERİ
Hight Voltage Connectors

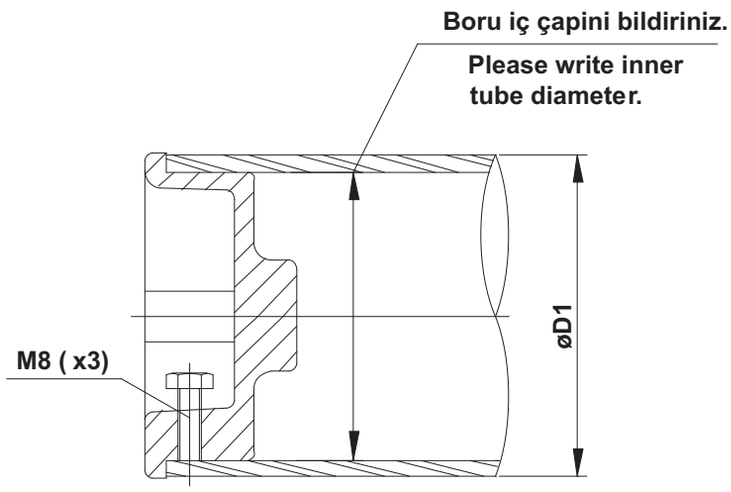

Boru Sonu Kapağı
Tube End Caps

Nr .	K B40	D1 = 100 , 114 , 120
Nr .	K B41	D1 = 220
Nr .	K B42	D1 = 160

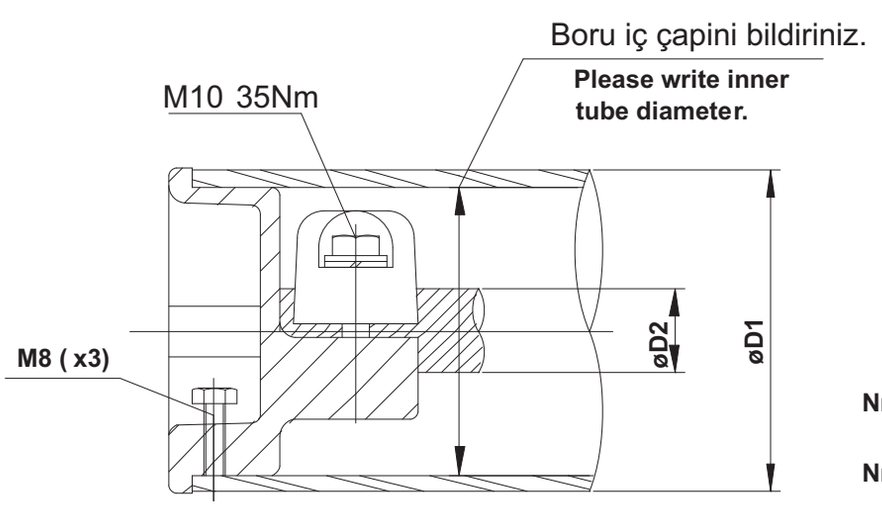

Boru Sonu Kapağı
Tube End Caps

Nr .	K B40-2	D1 = 100 , 114 , 120 D2 = Max 30
Nr .	K B41-2	D1 = 220 D2 = Max 30
Nr .	K B42-2	D1 = 160 D2 = Max 30

KlemensNr. ConnectorNr.	øD1	øD2	LamaTipi TerminalType		a	b	ød	AyakTipi SupportType		Amper Current	Adet Quantity
			L	s				KA	BA		

ALTUN
Döküm Sanayi A.Ş.

TÜV CERT DIN EN ISO 9001:2000 | TSEK | IPH BERLIN

YÜKSEK GERİLİM KLEMENSLERİ
Hight Voltage Connectors

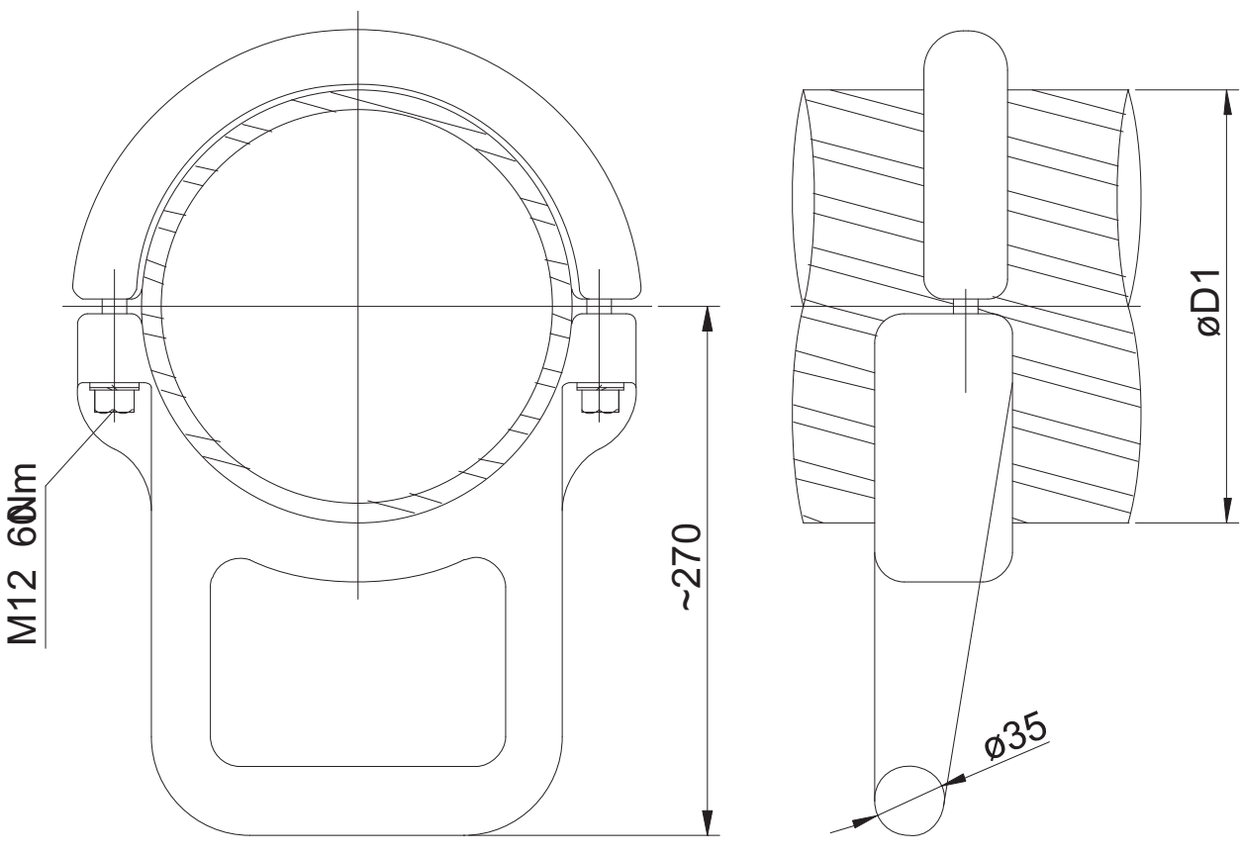

Özel Klemens
Special Connector

NR : Ö. B64 D1 : 200 , 220

Sf 73

KlemensNr. ConnectorNr.	øD1	øD2	LamaTipi TerminalType		a	b	ød	AyakTipi SupportType		Amper Current	Adet Quantity
			L	s				KA	BA		

ALTUN
Döküm Sanayi A.Ş.

TÜV CERT DIN EN ISO 9001:2000 | TSEK | IPH BERLIN

YÜKSEK GERİLİM KLEMENSLERİ
Hight Voltage Connectors

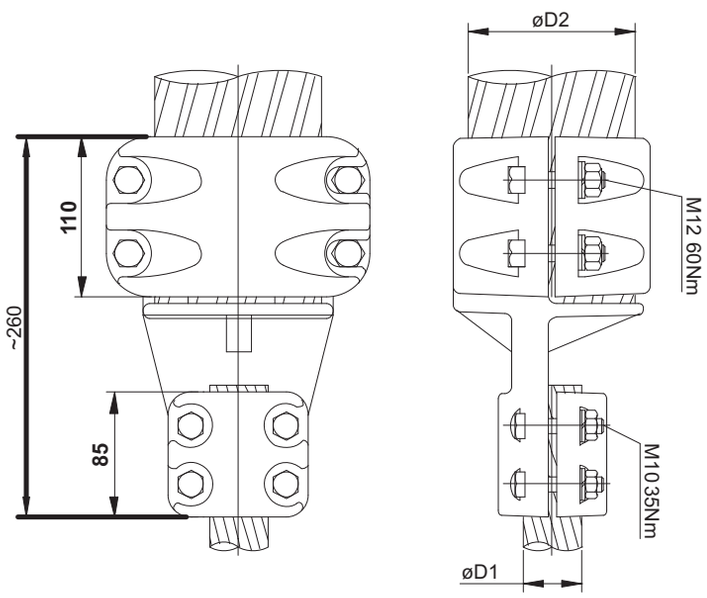

Düz Klemens
Straight Connector

Nr . İ BT01-1

Max 3000 A
D1 = Max 50
D2 = Max 120

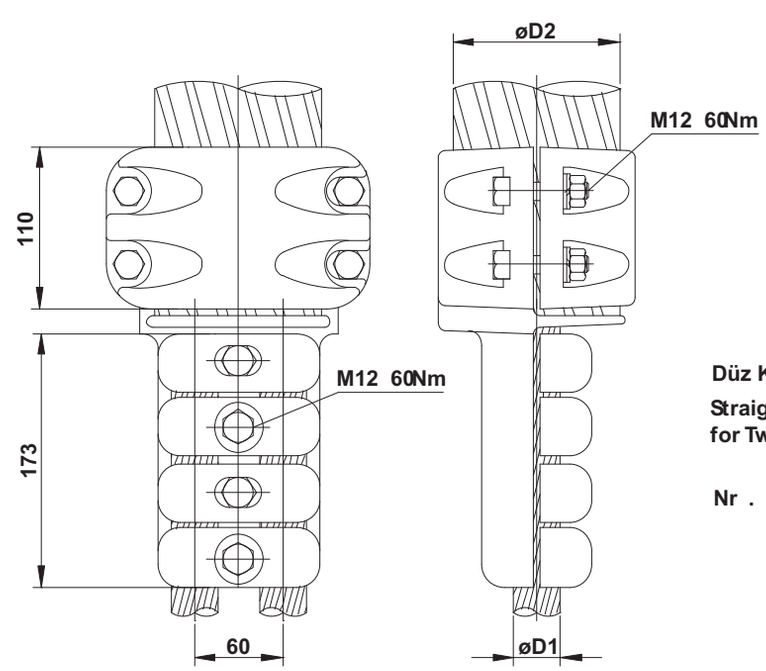

Düz Klemens Çift Bağlantılı
Straight Connector
for Two Conductors

Nr . İ BT60

Max 2000 A
D1 = Max 35
D2 = 80 , 100 , 114 , 120

KlemensNr. ConnectorNr.	øD1	øD2	LamaTipi TerminalType		a	b	ød	AyakTipi SupportType		Amper Current	Adet Quantity
			L	s				KA	BA		

ALTUN
Döküm Sanayi A.Ş.

TÜV CERT DIN EN ISO 9001:2000 | TSEK | IPH BERLIN

YÜKSEK GERİLİM KLEMENSLERİ
Hight Voltage Connectors

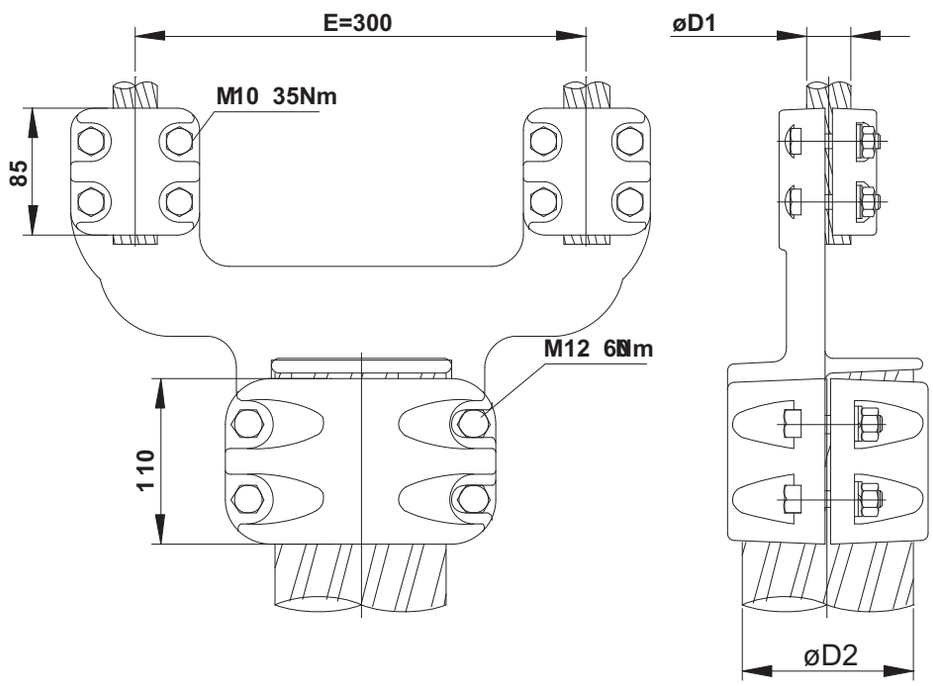

Düz Klemens Çift Bağlantılı
Straight Connector
for Two Conductors

N r. İ BT14	**Max 2000 A** **D1 = Max 40** **D2 = Max120** **E = 300**	**N r. İ BT14-3**	**Max 3000 A** **D1 = Max 50** **D2 = Max 120** **E = 300**
N r. İ BT14-1	**Max 2000 A** **D1 = Max 40** **D2 = Max120** **E = 200**	**N r. İ BT14-4**	**Max 3000 A** **D1 = Max 50** **D2 = Max 120** **E = 200**
N r. İ BT14-2	**Max 2000 A** **D1 = Max 40** **D2 =Max120** **E = 110**	**N r. İ BT14-5**	**Max 3000 A** **D1 = Max 50** **D2 = Max 120** **E = 110**

KlemensNr. ConnectorNr.	øD1	øD2	LamaTipi TerminalType		a	b	ød	AyakTipi SupportType		Amper Current	Adet Quantity
			L	s				KA	BA		

ALTUN
Döküm Sanayi A.Ş.

TÜV CERT DIN EN ISO 9001:2000 | TSEK | IPH BERLIN

YÜKSEK GERİLİM KLEMENSLERİ
Hight Voltage Connectors

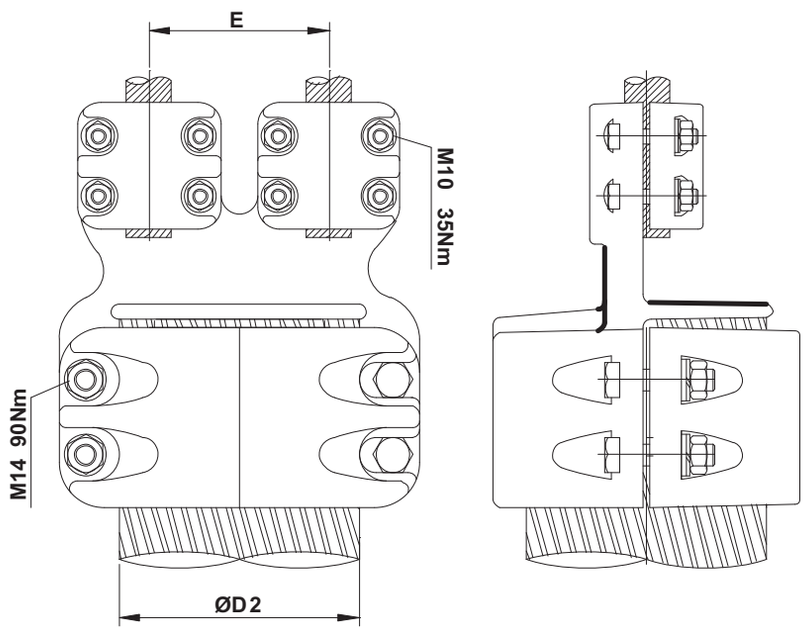

Düz Klemens Çift Bağlantılı

Straight Connector
for Two Conductors

N r. İ.BT18	Max 3000 A D1 = Max 40 D2 = 160 E = 120
N r. İ.BT18-1	Max 3000 A D1 = Max 40 D2 = 160 E = 200
N r. İ.BT18-2	Max 3000 A D1 = Max 40 D2 = 160 E = 300

KlemensNr. ConnectorNr.	øD1	øD2	LamaTipi TerminalType		a	b	ød	AyakTipi SupportType		Amper Current	Adet Quantity
			L	s				KA	BA		

ALTUN
Döküm Sanayi A.Ş.

TÜV CERT DIN EN ISO 9001:2000 | TSEK | IPH BERLIN

YÜKSEK GERİLİM KLEMENSLERİ
Hight Voltage Connectors

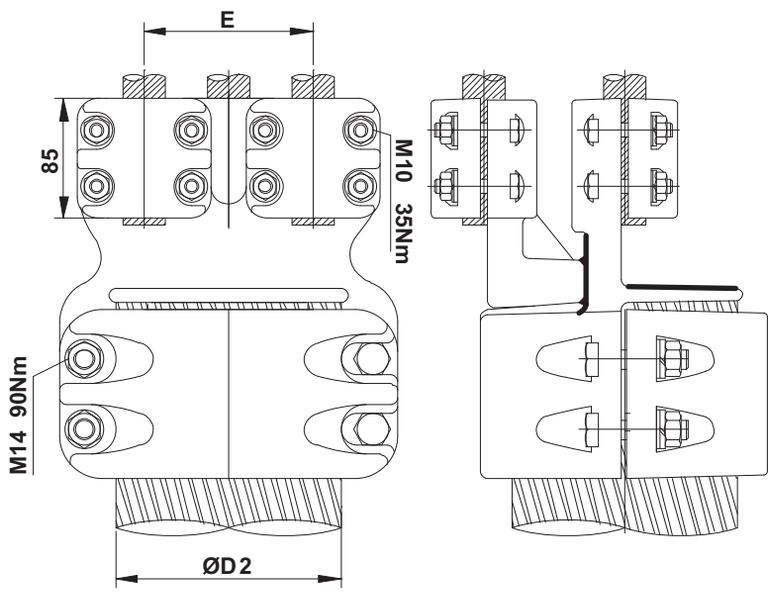

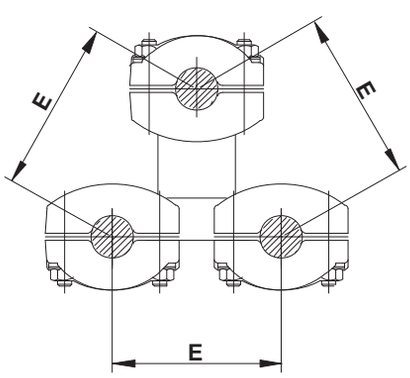

Düz Klemens Üç Bağlantılı
Straight Connector
for Three Conductors

N r. İ.BT19	Max 3000 A D1 = Max 40 D2 = 160 E = 120
N r. İ.BT19-1	Max 3000 A D1 = Max 40 D2 = 160 E = 200
N r. İ.BT19-2	Max 3000 A D1 = Max 40 D2 = 160 E = 300

KlemensNr. ConnectorNr.	øD1	øD2	LamaTipi TerminalType		a	b	ød	AyakTipi SupportType		Amper Current	Adet Quantity
			L	s				KA	BA		

ALTUN
Döküm Sanayi A.Ş.

TÜV CERT DIN EN ISO 9001:2000 | TSEK | IPH BERLIN

YÜKSEK GERİLİM KLEMENSLERİ
Hight Voltage Connectors

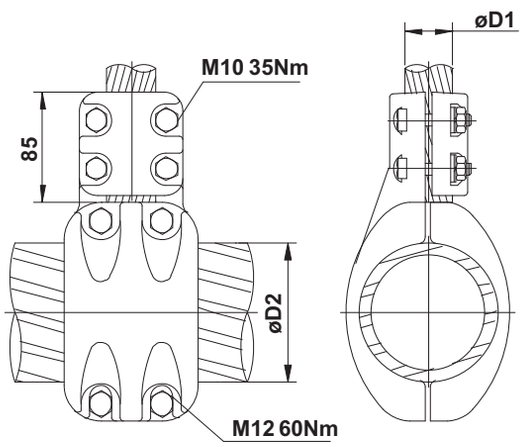

T - Klemens
Tee Connector

Nr . T BT05-1 — **Max 3000 A**
D1 = Max 50
D2 = Max 120

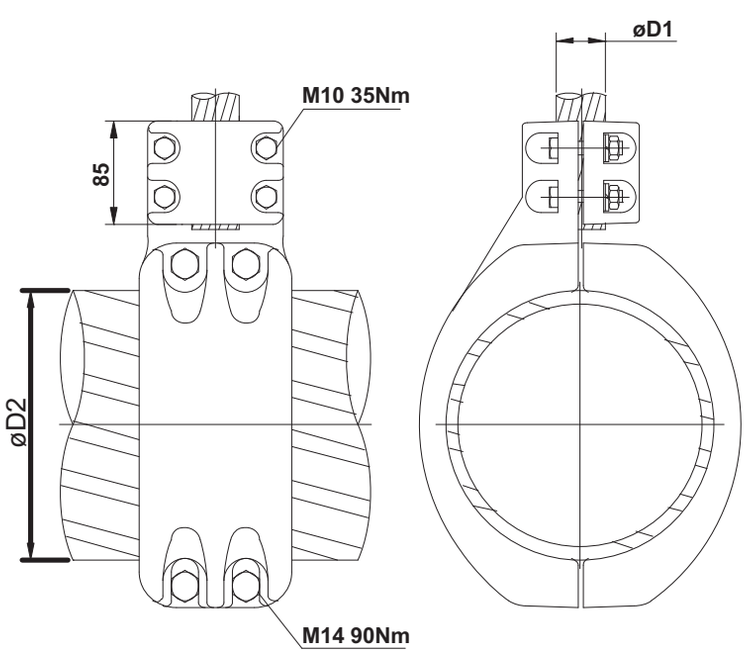

T - Klemens
Tee Connector

Nr . T BT06 — **Max 3000 A**
D1 = Max 50
D2 = 200 , 220

KlemensNr. ConnectorNr.	øD1	øD2	LamaTipi TerminalType		a	b	ød	AyakTipi SupportType		Amper Current	Adet Quantity
			L	s				KA	BA		

ALTUN
Döküm Sanayi A.Ş.

TÜV CERT
DIN EN ISO 9001:2000

TSEK

IPH BERLIN
IPH BERLIN'E TEST ETTİRİLMİŞTİR

YÜKSEK GERİLİM KLEMENSLERİ
Hight Voltage Connectors

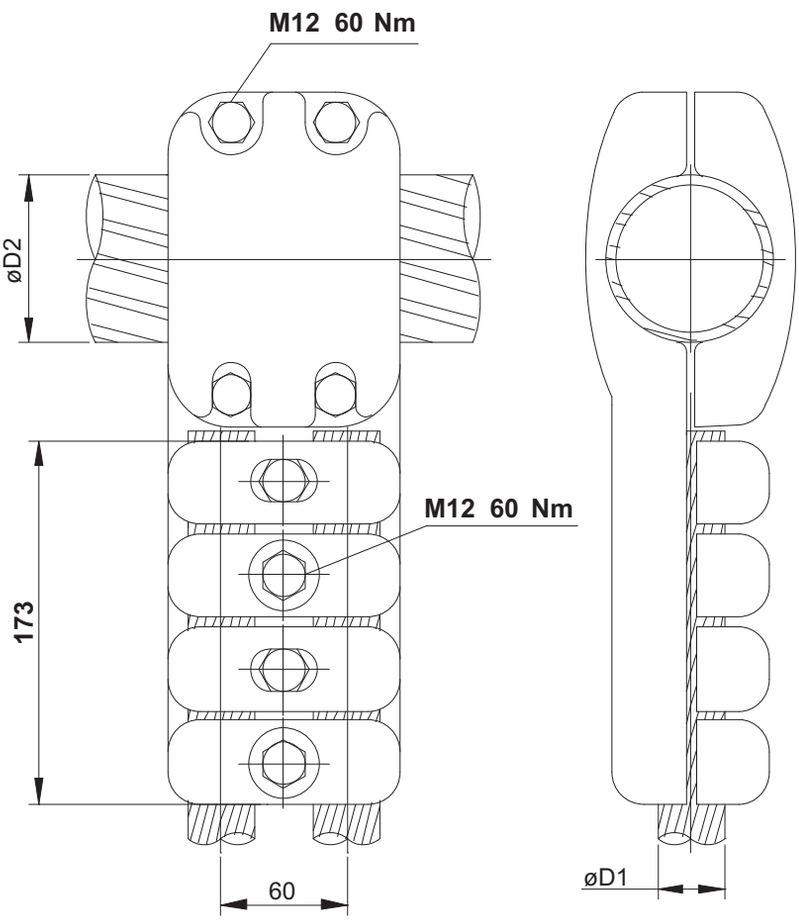

T - Klemens Çift Bağlantılı
Tee Connector
for Two Conductors

Nr . T BT63

Max 2000 A
D1 = Max 35
D2 = 80

Sf
79

KlemensNr. ConnectorNr.	øD1	øD2	LamaTipi TerminalType		a	b	ød	AyakTipi SupportType		Amper Current	Adet Quantity
			L	s				KA	BA		

ALTUN
Döküm Sanayi A.Ş.

TÜV CERT DIN EN ISO 9001:2000 | TSEK | IPH BERLIN

YÜKSEK GERİLİM KLEMENSLERİ
Hight Voltage Connectors

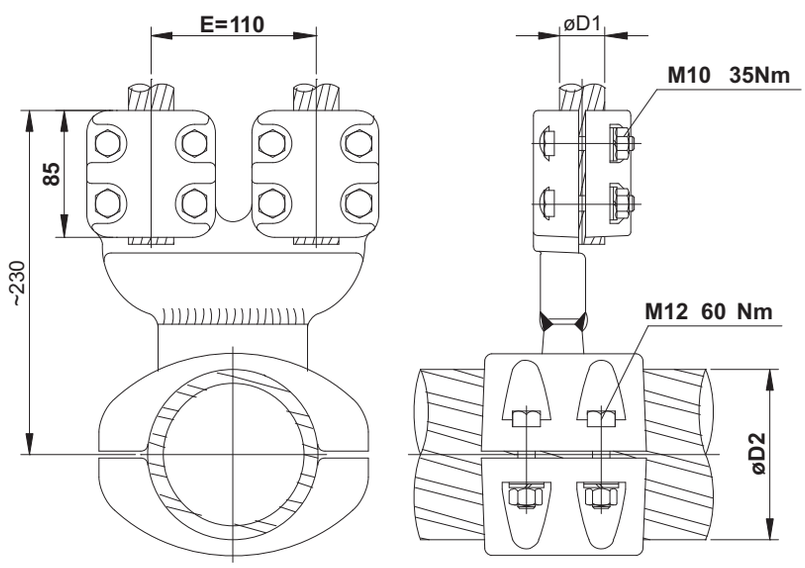

T - Klemens 90°
Tee Connector 90 °

N r. T 90° BT 1 1 — Max 2000 A, D1 = Max 40, D2 = Max 120, E = 110

N r. T 90° BT 1 1-1 — Max 2000 A, D1 = Max 40, D2 = Max120, E = 200

N r. T 90° BT 1 1-2 — Max 2000 A, D1 = Max 40, D2 = Max120, E = 300

N r. T 90° BT 1 1-3 — Max 3000 A, D1 = Max 50, D2 = Max 120, E = 110

N r. T 90° BT 1 1-4 — Max 3000 A, D1 = Max 50, D2 = Max 120, E = 200

N r. T 90° BT 1 1-5 — Max 3000 A, D1 = Max 50, D2 = Max 120, E = 300

KlemensNr. ConnectorNr.	øD1	øD2	LamaTipi TerminalType		a	b	ød	AyakTipi SupportType		Amper Current	Adet Quantity
			L	s				KA	BA		

ALTUN
Döküm Sanayi A.Ş.

TÜV CERT DIN EN ISO 9001:2000 | TSEK | IPH BERLIN

YÜKSEK GERİLİM KLEMENSLERİ
Hight Voltage Connectors

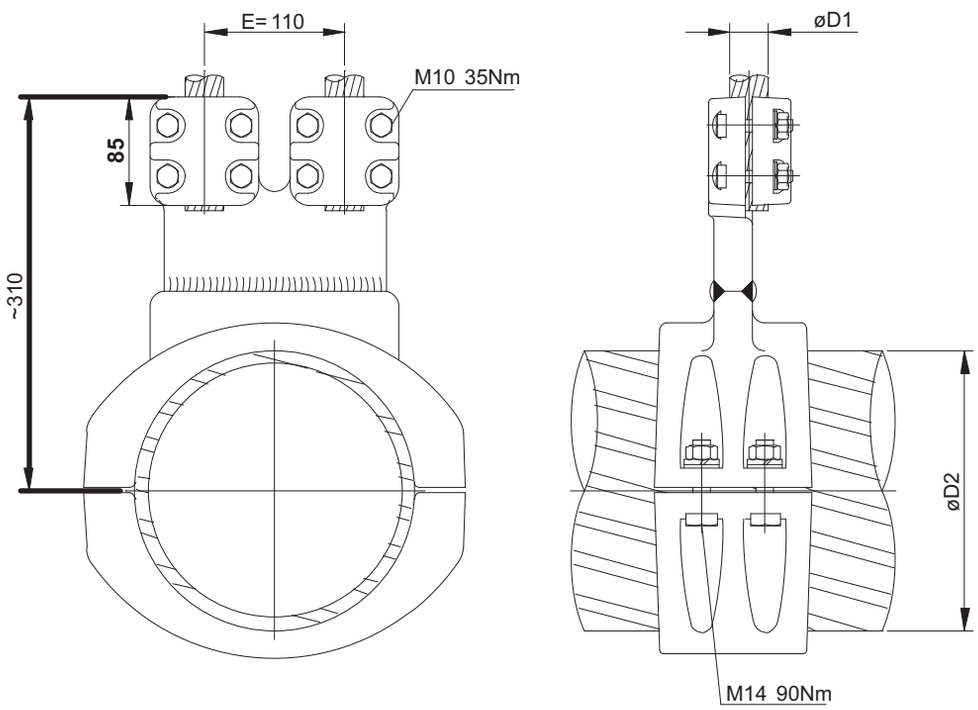

T - Klemens 90°
Tee Connector 90 °

N r. T 90° BT20-2
Max 3000 A
D1 = Max 50
D2 = 200 , 220
E = 110

N r. T 90° BT20-1
Max 3000 A
D1 = Max 50
D2 = 200 , 220
E = 200

N r. T 90° BT20
Max 3 000 A
D1 = Max 50
D2 = 200 , 220
E = 300

Sf
81

KlemensNr. ConnectorNr.	øD1	øD2	LamaTipi TerminalType		a	b	ød	AyakTipi SupportType		Amper Current	Adet Quantity
			L	s				KA	BA		

ALTUN
Döküm Sanayi A.Ş.

TÜV CERT DIN EN ISO 9001:2000 | TSEK | IPH BERLIN

YÜKSEK GERİLİM KLEMENSLERİ
Hight Voltage Connectors

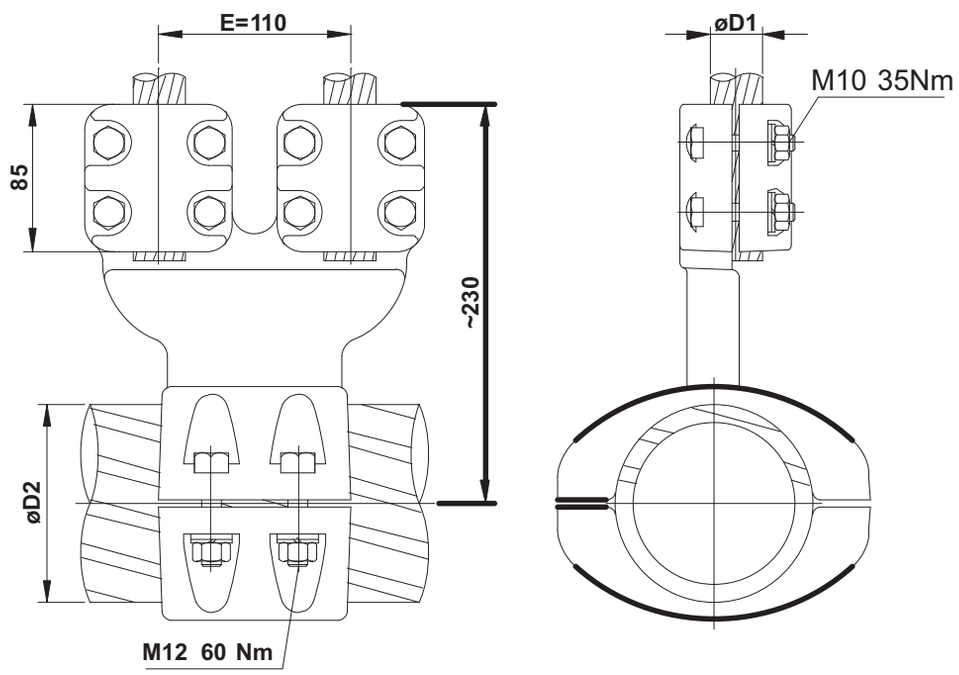

T - Klemens Çift Bağlantılı
Tee Connector
for Two Conductors

N r. T 90° BT12	Max 2000 A D1 = Max 40 D2 = 120 E = 110	N r. T 90° BT12-3	Max 3000 A D1 = Max 50 D2 = Max 120 E = 110
N r. T 90° BT12-1	Max 2000 A D1 = Max 40 D2 = 120 E = 200	N r. T 90° BT12-4	Max 3000 A D1 = Max 50 D2 = Max 120 E = 200
N r. T 90° BT12-2	Max 2000 A D1 = Max 40 D2 = 120 E = 300	N r. T 90° BT12-5	Max 3000 A D1 = Max 50 D2 = Max 120 E = 300

KlemensNr. ConnectorNr.	øD1	øD2	LamaTipi TerminalType		a	b	ød	AyakTipi SupportType		Amper Current	Adet Quantity
			L	s				KA	BA		

ALTUN
Döküm Sanayi A.Ş.

TÜV CERT DIN EN ISO 9001:2000 | TSEK | IPH BERLIN

YÜKSEK GERİLİM KLEMENSLERİ
Hight Voltage Connectors

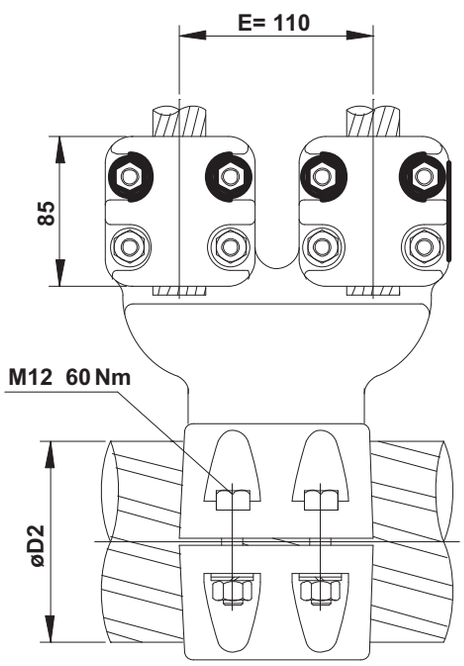

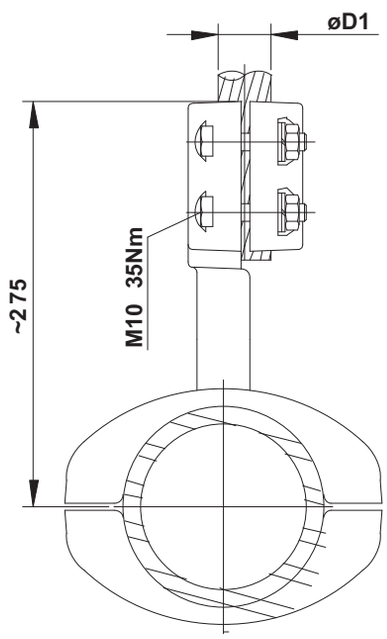

T - Klemens Çift Bağlantılı

Tee Connector
for Two Conductors

N r. T 90° BT16	**Max 2000 A** **D1 = Max 40** **D2 = 160** **E = 110**	**N r. T 90° BT16-3**	**Max 3000 A** **D1 = Max 50** **D2 = Max 160** **E = 110**
N r. T 90° BT16-1	**Max 2000 A** **D1 = Max 40** **D2 = 160** **E = 200**	**N r. T 90° BT16-4**	**Max 3000 A** **D1 = Max 50** **D2 = Max 160** **E = 200**
N r. T 90° BT16-2	**Max 2000 A** **D1 = Max 40** **D2 = 160** **E = 300**	**N r. T 90° BT16-5**	**Max 3000 A** **D1 = Max 50** **D2 = Max 160** **E = 300**

KlemensNr. ConnectorNr.	øD1	øD2	LamaTipi TerminalType		a	b	ød	AyakTipi SupportType		Amper Current	Adet Quantity
			L	s				KA	BA		

ALTUN
Döküm Sanayi A.Ş.

TÜV CERT DIN EN ISO 9001:2000 | TSEK | IPH BERLIN

YÜKSEK GERİLİM KLEMENSLERİ
Hight Voltage Connectors

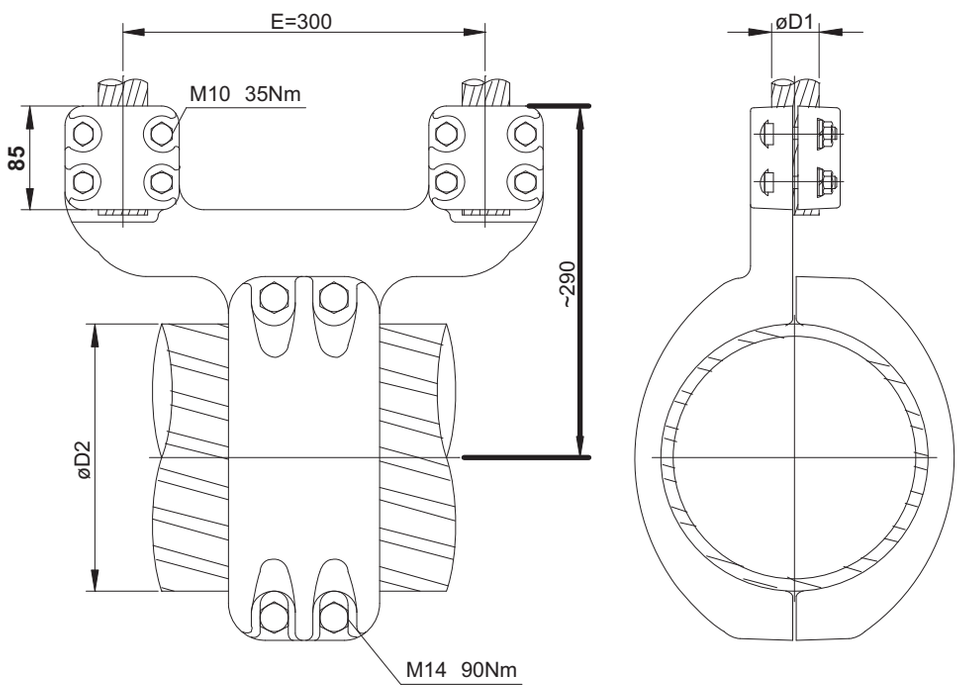

T - Klemens Çift Bağlantılı
Tee Connector
for Two Conductors

N r. T 90° BT41
Max 3 000 A
D1 = Max 50
D2 = 200 , 220
E = 300

N r. T 90° BT41-1
Max 3 000 A
D1 = Max 50
D2 = 200 , 220
E = 200

N r. T 90° BT41-2
Max 3 000 A
D1 = Max 50
D2 = 200 , 220
E = 110

KlemensNr. ConnectorNr.	øD1	øD2	LamaTipi TerminalType		a	b	ød	AyakTipi SupportType		Amper Current	Adet Quantity
			L	s				KA	BA		

ALTUN
Döküm Sanayi A.Ş.

TÜV CERT DIN EN ISO 9001:2000 | TSEK | IPH BERLIN

YÜKSEK GERİLİM KLEMENSLERİ
Hight Voltage Connectors

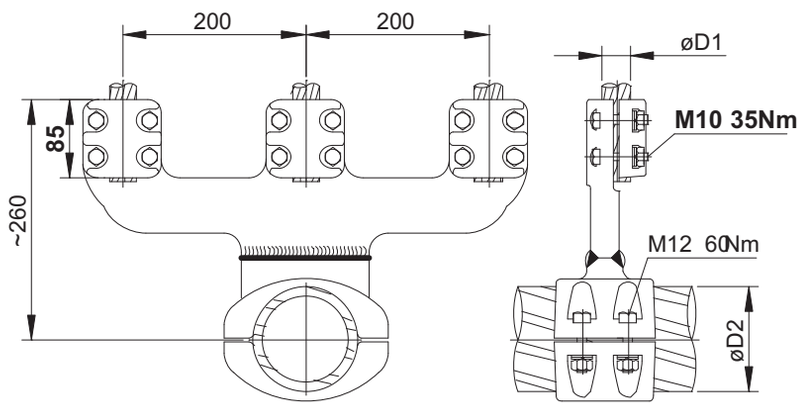

T - Klemens Üç Bağlantılı
Tee Connector
for Three Conductors

Nr . T BT32

Max 3000 A
D1 = Max 40
D2 = Max 120

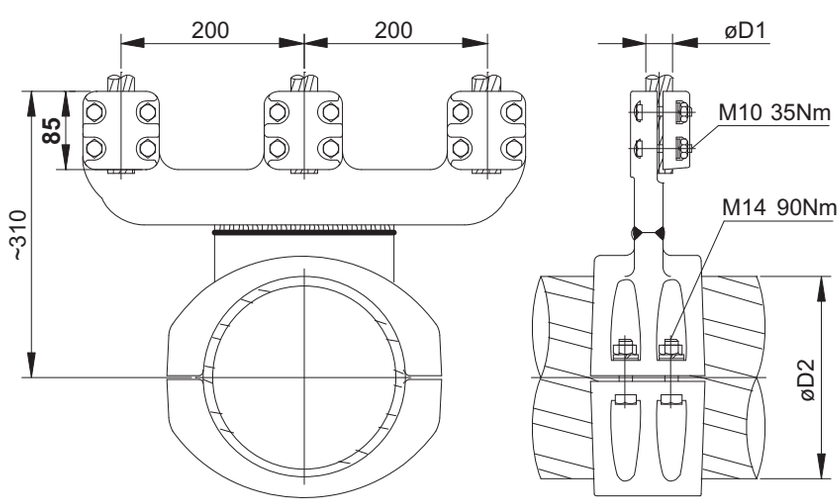

T - Klemens Üç Bağlantılı
Tee Connector
for Three Conductors

Nr . T BT33

Max 3000 A
D1 = Max 40
D2 = 200 , 220

KlemensNr. ConnectorNr.	øD1	øD2	LamaTipi TerminalType		a	b	ød	AyakTipi SupportType		Amper Current	Adet Quantity
			L	s				KA	BA		

ALTUN
Döküm Sanayi A.Ş.

TÜV CERT DIN EN ISO 9001:2000 | TSEK | IPH BERLIN

YÜKSEK GERİLİM KLEMENSLERİ
Hight Voltage Connectors

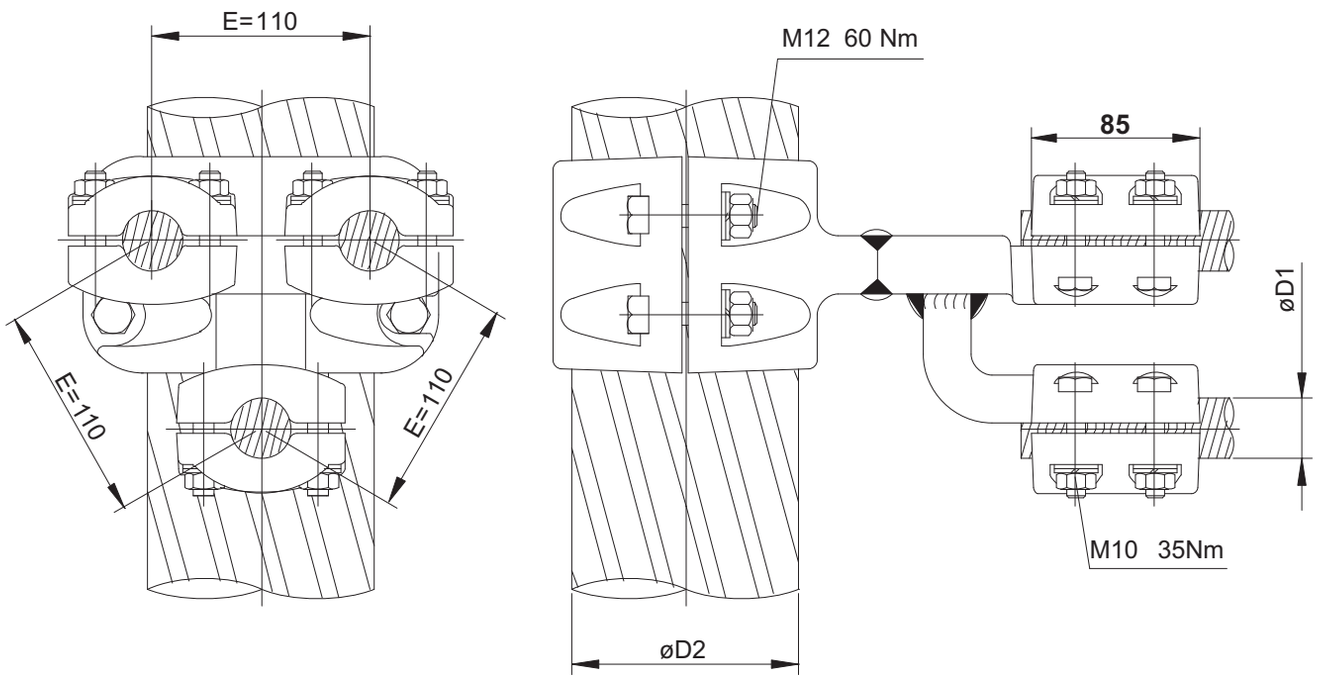

T - Klemens Üç Bağlantılı
Tee Connector for Three Conductors

N r. T BT30	Max 3 000 A D1 = Max 40 D2 = Max 120 E = 110
N r. T BT30-1	Max 3 000 A D1 = Max 40 D2 = Max 120 E = 200
N r. T BT30-2	Max 3 000 A D1 = Max 40 D2 = Max 120 E = 300

KlemensNr. ConnectorNr.	øD1	øD2	LamaTipi TerminalType		a	b	ød	AyakTipi SupportType		Amper Current	Adet Quantity
			L	s				KA	BA		

ALTUN
Döküm Sanayi A.Ş.

TÜV CERT DIN EN ISO 9001:2000 | TSEK | IPH BERLIN

YÜKSEK GERİLİM KLEMENSLERİ
Hight Voltage Connectors

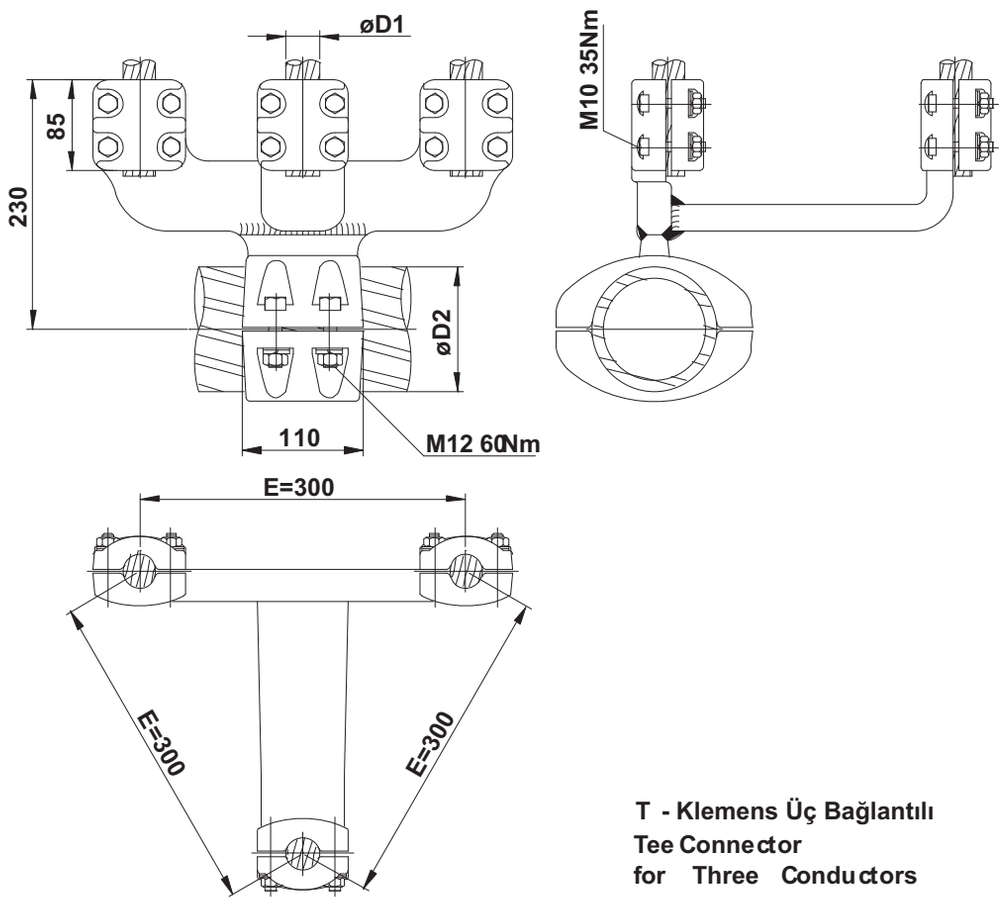

T - Klemens Üç Bağlantılı
Tee Connector
for Three Conductors

NR : T 90°. BT13
Max 3000A
D1 : Max 40
D2 : 80 , 100 , 114 , 120
E = 300

NR : T 90°. BT13-1
Max 3 000 A
D1 : Max 40
D2 : 80 , 100 , 114 , 120
E = 200

NR : T 90°. BT13-2
Max 3 000 A
D1 : Max 40
D2 : 80 , 100 , 114 , 120
E = 110

KlemensNr. ConnectorNr.	øD1	øD2	LamaTipi TerminalType		a	b	ød	AyakTipi SupportType		Amper Current	Adet Quantity
			L	s				KA	BA		

ALTUN
Döküm Sanayi A.Ş.

TÜV CERT
DIN EN ISO 9001:2000

TSEK

IPH BERLIN
IPH BERLIN'E TEST ETTİRİLMİŞTİR

YÜKSEK GERİLİM KLEMENSLERİ
Hight Voltage Connectors

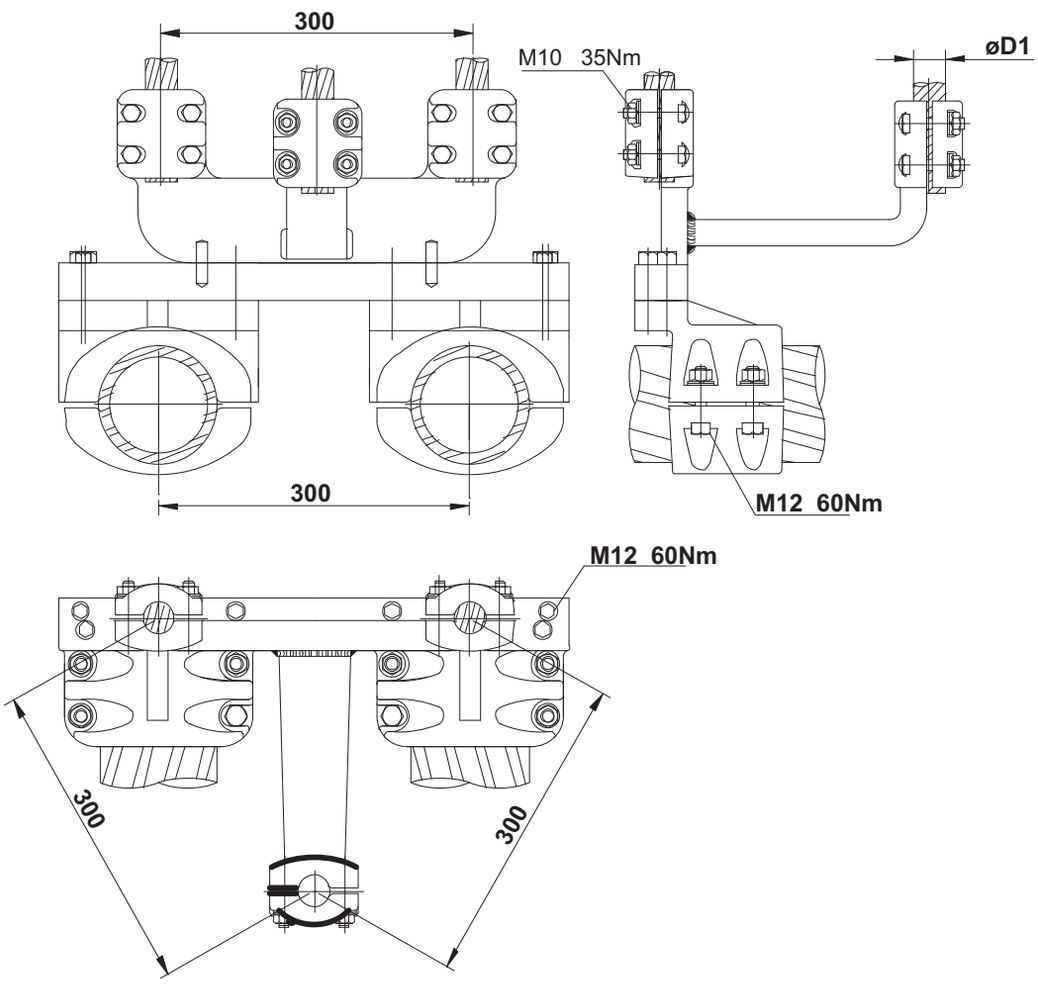

90°, T - Klemens Üç İletken, İki Boru Bağlantılı
90°, T Connector With Three
Conducters and Two Tube

NR: T .BT64

Max 3000 A
D1:Max 40
D2: 80,100, 114,120

Sf
88

KlemensNr. ConnectorNr.	øD1	øD2	LamaTipi TerminalType		a	b	ød	AyakTipi SupportType		Amper Current	Adet Quantity
			L	s				KA	BA		

ALTUN
Döküm Sanayi A.Ş.

TÜV CERT DIN EN ISO 9001:2000 | TSEK | IPH BERLIN

YÜKSEK GERİLİM KLEMENSLERİ
Hight Voltage Connectors

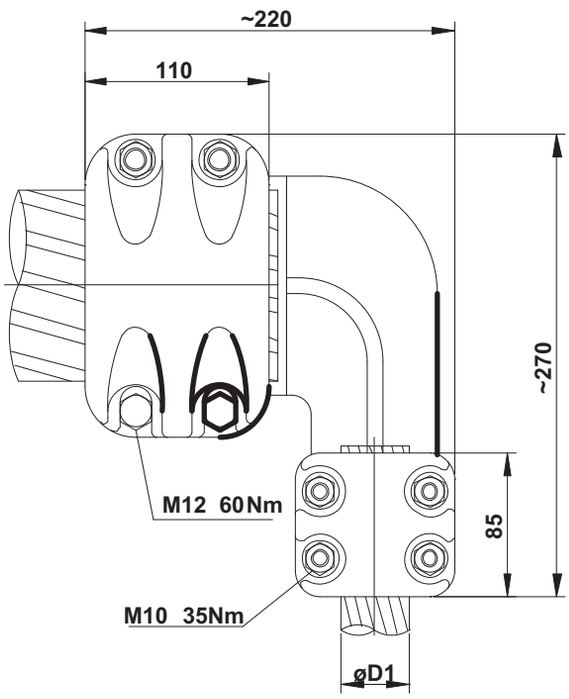

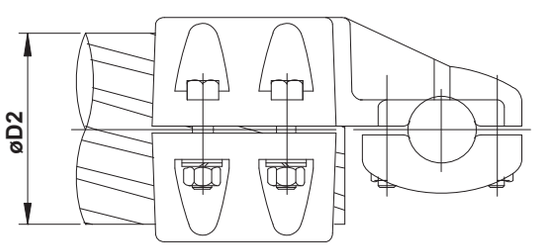

Dik Açılı Klemens
Right Angle Connector

Nr. C BT09-1

Max 3000 A
D1 = Max 50
D2 = Max 120

KlemensNr. ConnectorNr.	øD1	øD2	LamaTipi TerminalType		a	b	ød	AyakTipi SupportType		Amper Current	Adet Quantity
			L	s				KA	BA		

ALTUN
Döküm Sanayi A.Ş.

TÜV CERT
DIN EN ISO 9001:2000

TSEK

IPH BERLIN

YÜKSEK GERİLİM KLEMENSLERİ
Hight Voltage Connectors

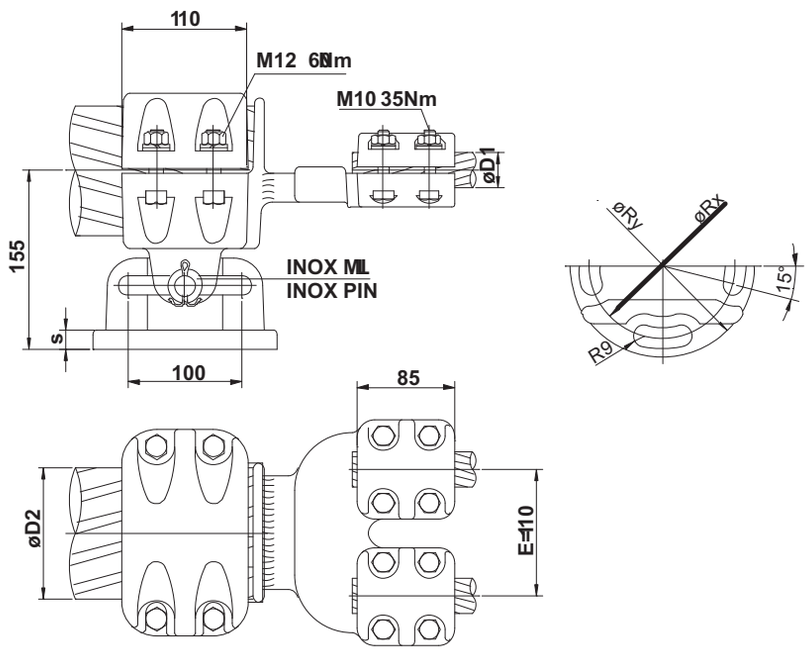

Kayar Ayaklı Düz Klemens Çift Bağlantılı
Slide Bus Bar Support Straight
Connector for Two Conductors

Nr. İAK BT23	**Max 2000 A** **D1 = Max 40** **D2 = 80 , 100 , 114 , 120** **E = 110**
Nr. İAK BT23-1	**Max 2000 A** **D1 = Max 40** **D2 = 80 , 100 , 114 , 120** **E = 200**
Nr. İAK BT23-2	**Max 2000 A** **D1 = Max 40** **D2 = 80 , 100 , 114 , 120** **E = 300**

AY AK ÖLÇÜLERİ SUPPORT DIMENSION			
İSTEDİĞİNİZ TİPİ BELİRTİNİZ PLEASE CHOOSE THE TYPE			
S	16	12	20
øRx	76	127	225
øRy	160	160	260
TİP TYPE	ÖKA	KA	BA

KlemensNr. ConnectorNr.	øD1	øD2	LamaTipi TerminalType		a	b	ød	AyakTipi SupportType		Amper Current	Adet Quantity
			L	s				KA	BA		

ALTUN
Döküm Sanayi A.Ş.

TÜV CERT DIN EN ISO 9001:2000 | TSEK | IPH BERLIN

YÜKSEK GERİLİM KLEMENSLERİ
Hight Voltage Connectors

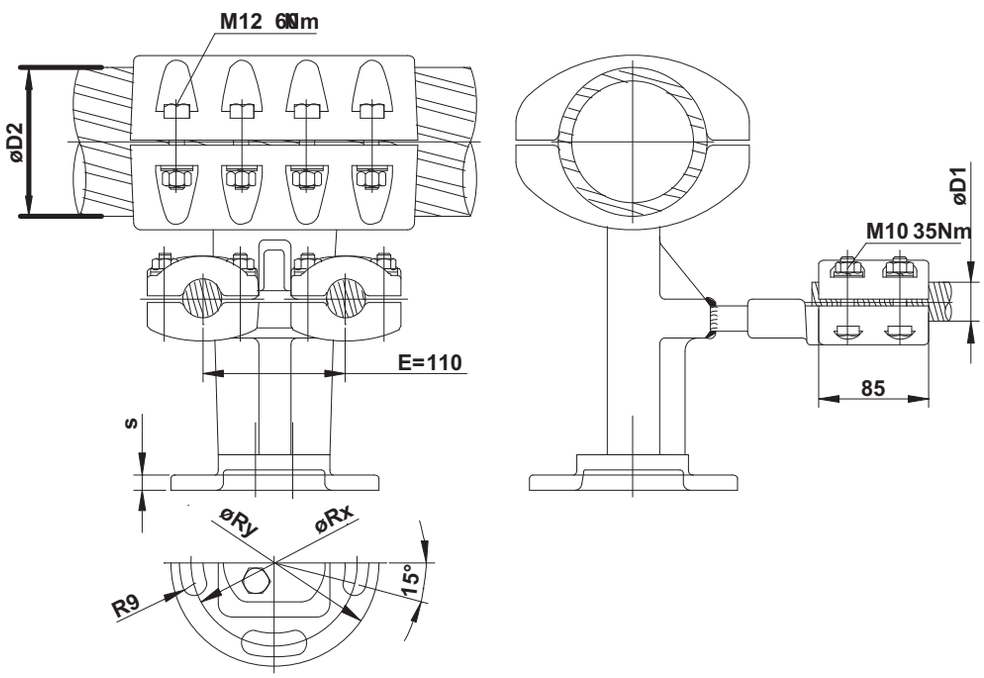

SabitAyaklıT - Klemens Çift Bağlantılı

Fixed Bus Bar Supp d Tee Connector for Two Conductors

Nr . T A S BT15 — Max 2000 A, D1 = Max 40, D2 = Max 120, E = 110

Nr . T A S BT15-1 — Max 2000 A, D1 = Max 40, D2 = Max 120, E = 200

Nr . T A S BT15-2 — Max 2000 A, D1 = Max 40, D2 = Max 120, E = 300

Nr . T A S BT15-3 — Max 3000A, D1 = Max 50, D2 = Max 120, E = 110

Nr . T A S BT15-4 — Max 3000A, D1 = Max 50, D2 = Max 120, E = 200

Nr . T A S BT15-5 — Max 3000A, D1 = Max 50, D2 = Max 120, E = 300

AY AK ÖLÇÜLERİ SUPPORT DIMENSION			
İSTEDİĞİNİZ TİPİ BELİRTİNİZ PLEASE CHOOSE THE TYPE			
S	16	12	20
øRx	76	127	225
øRy	160	160	260
TİP TYPE	ÖKA	KA	BA

KlemensNr. ConnectorNr.	øD1	øD2	LamaTipi TerminalType		a	b	ød	AyakTipi SupportType		Amper Current	Adet Quantity
			L	s				KA	BA		

ALTUN
Döküm Sanayi A.Ş.

TÜV CERT DIN EN ISO 9001:2000 | TSEK | IPH BERLIN

YÜKSEK GERİLİM KLEMENSLERİ
Hight Voltage Connectors

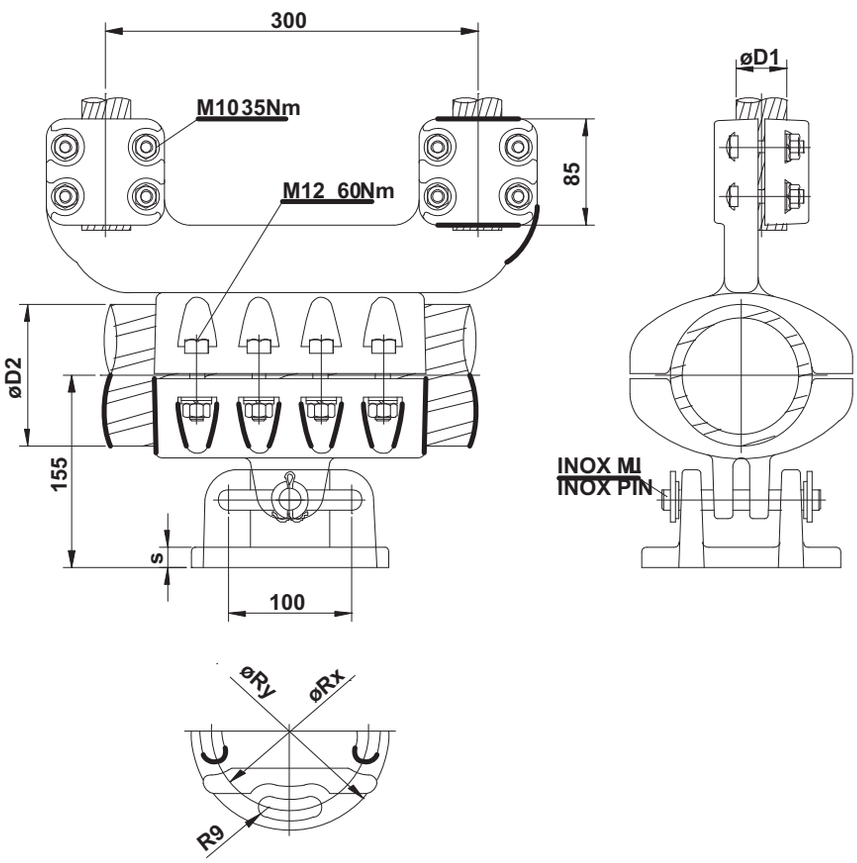

Kayar Ayaklı , Yatay Geçiş Klemensi
Slide Support
Horizantal Connector

NR : AK. BT27

Max 2000 A
D1 : Max 40
D2 : 110 , 114

AY AK ÖLÇÜLERİ SUPPORT DIMENSION			
İSTEDİĞİNİZ TİPİ BELİRTİNİZ PLEASE CHOOSE THE TYPE			
S	16	12	20
øRx	76	127	225
øRy	160	160	260
TİP TYPE	ÖK A	KA	BA

KlemensNr. ConnectorNr.	øD1	øD2	LamaTipi TerminalType		a	b	ød	AyakTipi SupportType		Amper Current	Adet Quantity
			L	s				KA	BA		

ALTUN
Döküm Sanayi A.Ş.

TÜV CERT
DIN EN ISO 9001:2000

TSEK

IPH BERLIN

YÜKSEK GERİLİM KLEMENSLERİ
Hight Voltage Connectors

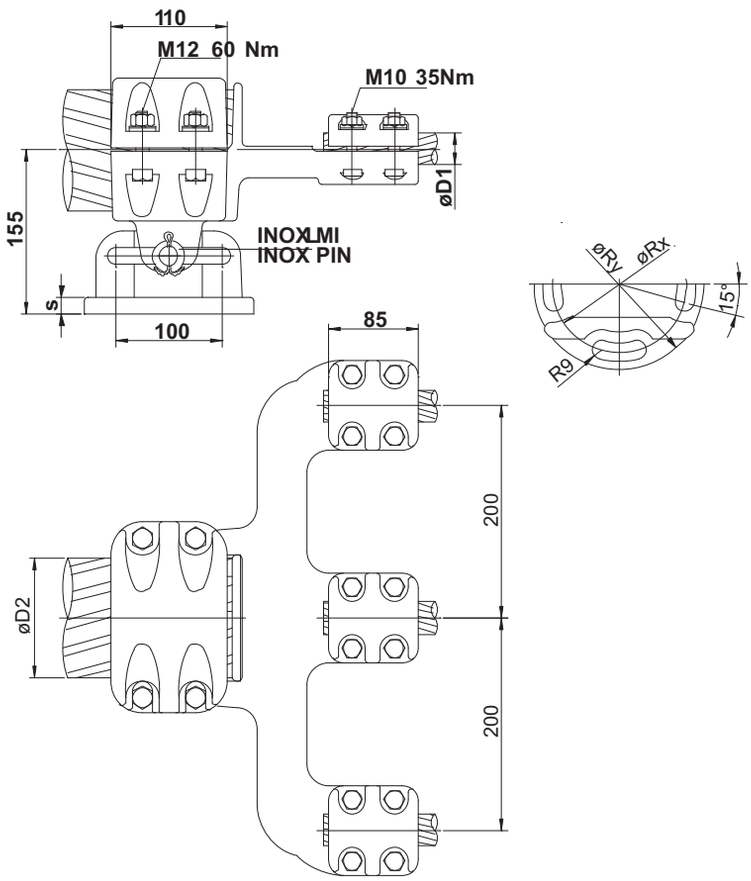

Kayar Ayaklı Düz Klemens Üç Bağlantılı
Slide Bus Bar Support Straight
Connector for Three Conductors

N r. İ A K BT35

Max 3000 A
D1 = Max 40
D2 = 80 , 100 , 114 , 120

AY AK ÖLÇÜLERİ SUPPORT DIMENSION			
İSTEDİĞİNİZ TİPİ BELİRTİNİZ PLEASE CHOOSE THE TYPE			
S	16	12	20
øRx	76	127	225
øRy	160	160	260
TİP TYPE	ÖKA	KA	BA

Sf
93

KlemensNr. ConnectorNr.	øD1	øD2	LamaTipi TerminalType		a	b	ød	AyakTipi SupportType		Amper Current	Adet Quantity
			L	s				KA	BA		

ALTUN
Döküm Sanayi A.Ş.

TÜV CERT DIN EN ISO 9001:2000 | TSEK | IPH BERLIN

YÜKSEK GERİLİM KLEMENSLERİ
Hight Voltage Connectors

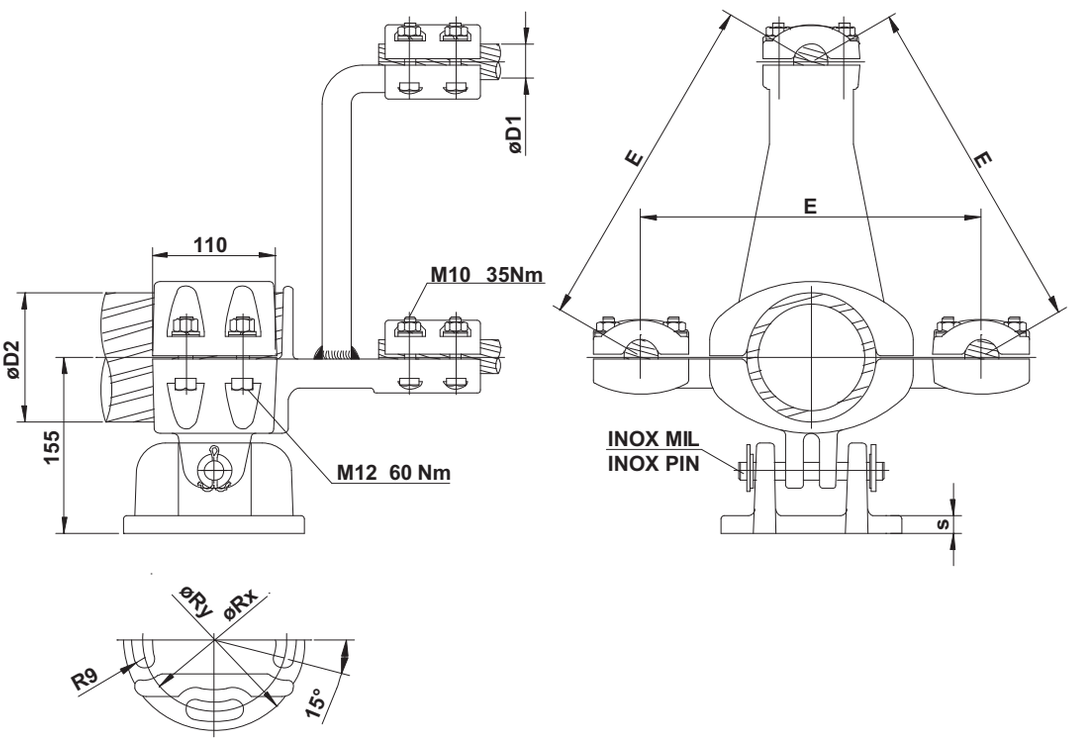

Kayar Ayaklı Düz Klemens Üç Bağlantılı

Slide Support Straight Connector

for Three Conductors

NR : İ AK. BT24 Max 3000A
D1 : Max 40
D2 : 80 , 100 , 114 , 120
E=300

NR : İAK. BT24 -1 **Max 3 000 A**
D1 : Max 40
D2 : 80 , 100 , 114 , 120
E=200

NR : İAK. BT24 -2 **Max 3 000 A**
D1 : Max 40
D2 : 80 , 100 , 114 , 120
E= 110

AY AK ÖLÇÜLERİ SUPPORT DIMENSION			
İSTEDİĞİNİZ TİPİ BELİRTİNİZ PLEASE CHOOSE THE TYPE			
S	16	12	20
øRx	76	127	225
øRy	160	160	260
TİP TYPE	ÖK A	KA	BA

KlemensNr. ConnectorNr.	øD1	øD2	LamaTipi TerminalType		a	b	ød	AyakTipi SupportType		Amper Current	Adet Quantity
			L	s				KA	BA		

ALTUN
Döküm Sanayi A.Ş.

TÜV CERT DIN EN ISO 9001:2000 | TSEK | IPH BERLIN

YÜKSEK GERİLİM KLEMENSLERİ
Hight Voltage Connectors

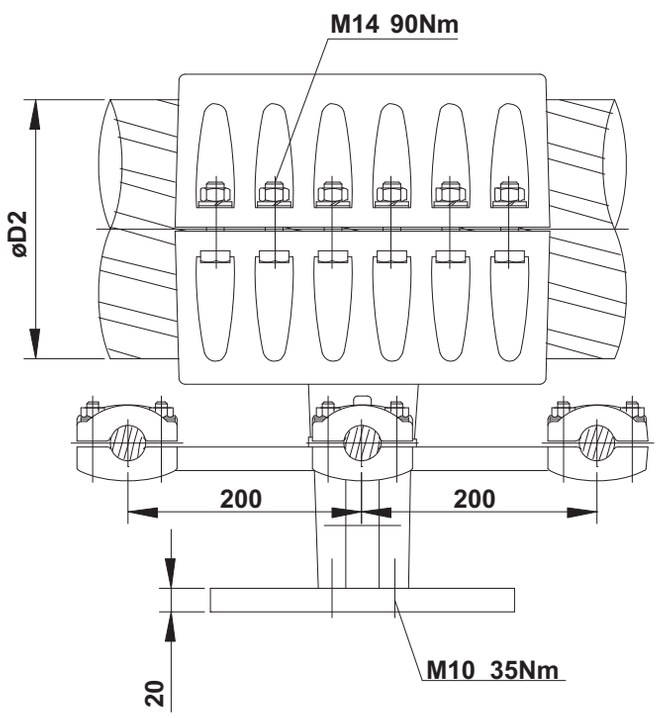

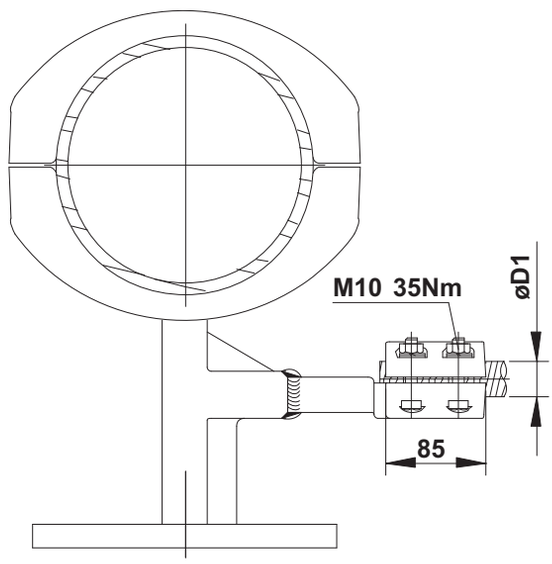

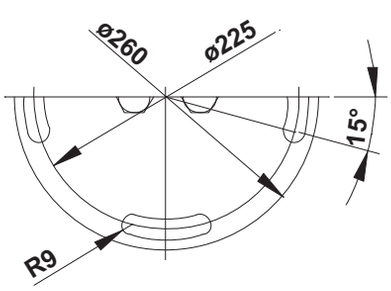

Sabit Ayaklı T - Klemens Üç Bağlantılı

Fixed Bus Bar Suppot Tee
Connector for Three Conductors

Nr . T A S BT37

Max 3000 A
D1 = Max 40
D2 = 200 , 220

Sf
95

KlemensNr. ConnectorNr.	øD1	øD2	LamaTipi TerminalType		a	b	ød	AyakTipi SupportType		Amper Current	Adet Quantity
			L	s				KA	BA		

ALTUN
Döküm Sanayi A.Ş.

TÜV CERT DIN EN ISO 9001:2000 | TSEK | IPH BERLIN

YÜKSEK GERİLİM KLEMENSLERİ
Hight Voltage Connectors

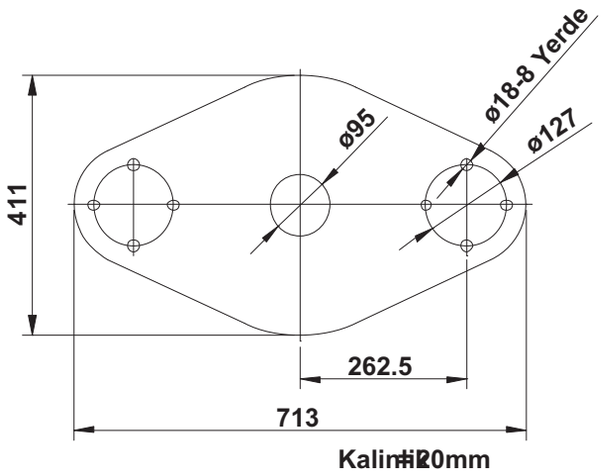

Hat Tıkacı Mesnedi
Line Tr a p

Nr . H S14

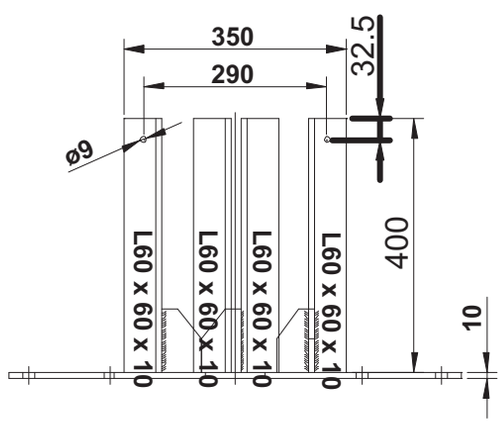

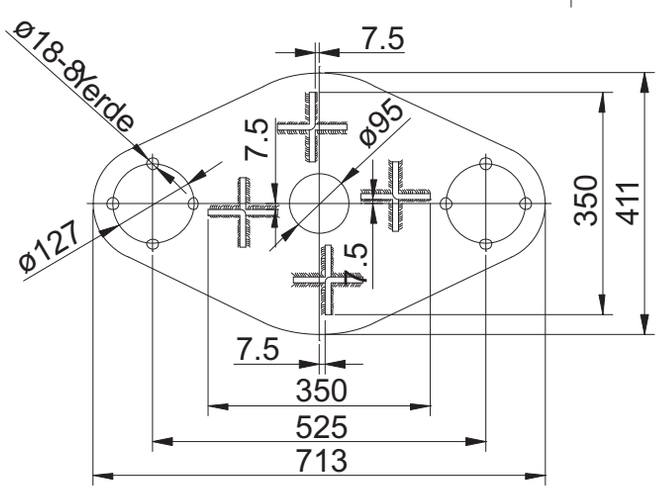

Hat Tıkacı Mesnedi
Line Tr a p

Nr . H S15

KlemensNr. ConnectorNr.	øD1	øD2	LamaTipi TerminalType		a	b	ød	AyakTipi SupportType		Amper Current	Adet Quantity
			L	s				KA	BA		

ALTUN
Döküm Sanayi A.Ş.

TÜV CERT
DIN EN ISO 9001:2000

TSEK

IPH BERLIN
FRIEDRICHFELD FÜR ELEKTRISCHE HOCHLEITUNGSSYSTEME GMBH INSTITUT
IPH BERLIN'E TEST ETTİRİLMİŞTİR

YÜKSEK GERİLİM KLEMENSLERİ

Hight Voltage Connectors

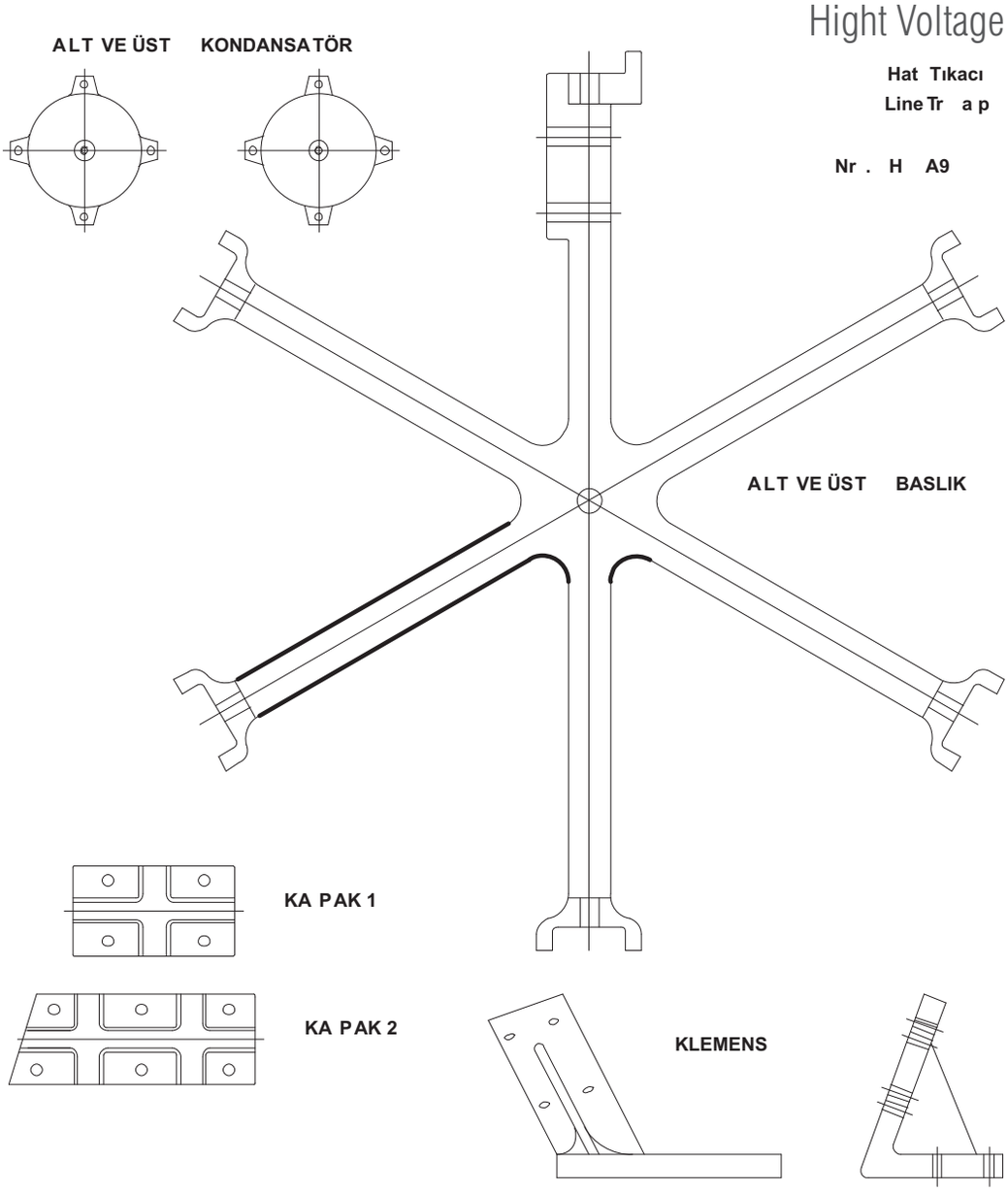

HAT TIKACI TAKIM OLARAK VERILIR.	
Alt ve Üst Baslik	**2 Adet**
Klemens	2 Adet
Kapak 1	2 Adet
Kapak 2	2 Adet
Alt ve Üst Kondansatör	1 Adet

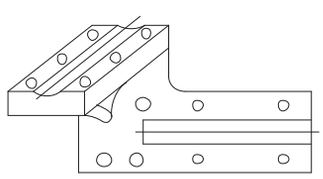

KlemensNr. ConnectorNr.	øD1	øD2	LamaTipi TerminalType		a	b	ød	AyakTipi SupportType		Amper Current	Adet Quantity
			L	s				KA	BA		

ALTUN
Döküm Sanayi A.Ş.

TÜV CERT DIN EN ISO 9001:2000 | TSEK | IPH BERLIN

YÜKSEK GERİLİM KLEMENSLERİ
Hight Voltage Connectors

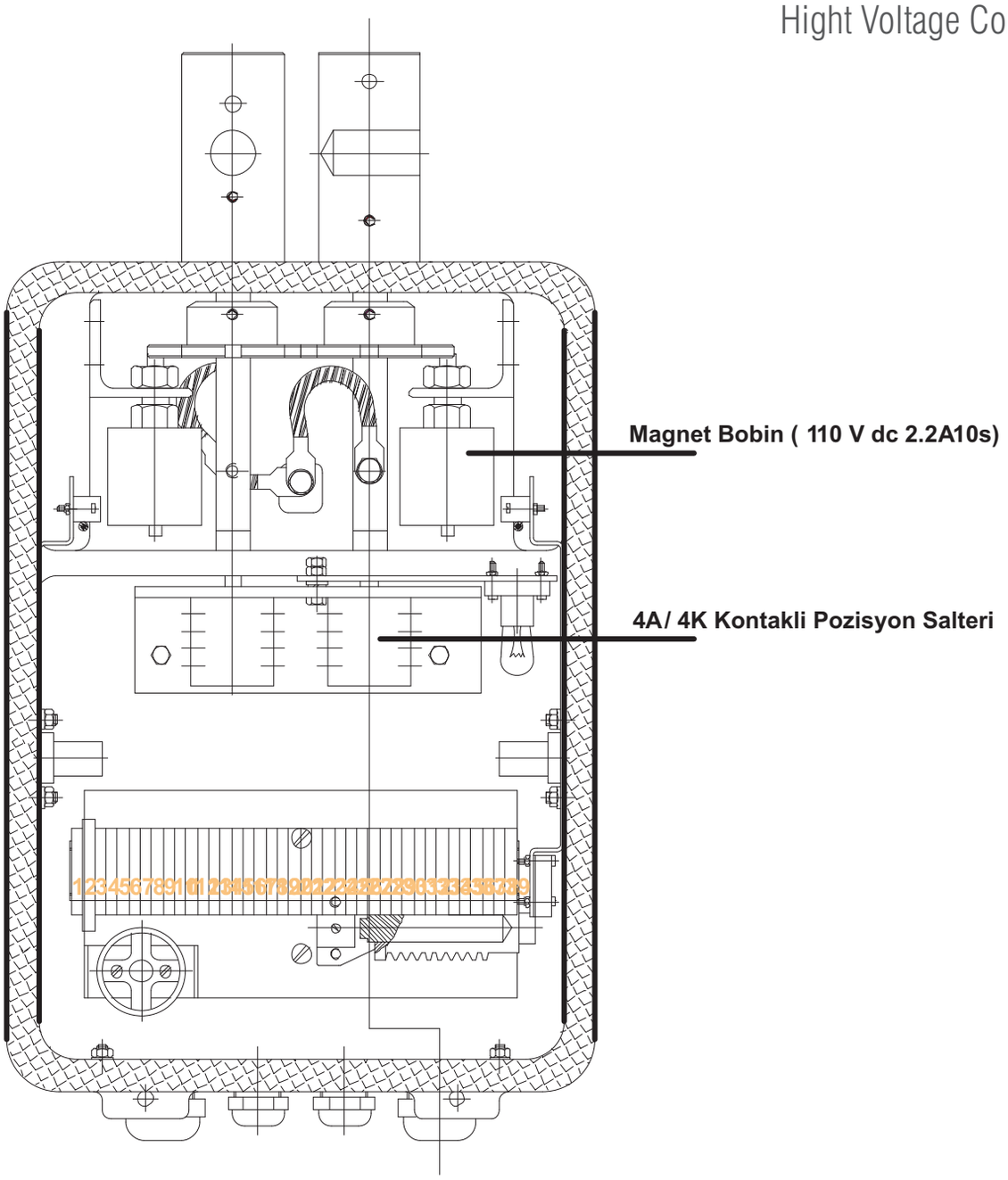

90° TOPRAKLI Ayırıcı Mekanizma Kutusu

Sf 98

Nr . A10-1

KlemensNr. ConnectorNr.	øD1	øD2	LamaTipi TerminalType		a	b	ød	AyakTipi SupportType		Amper Current	Adet Quantity
			L	s				KA	BA		

ALTUN
Döküm Sanayi A.Ş.

TÜV CERT DIN EN ISO 9001:2000 | TSEK | IPH BERLIN

YÜKSEK GERİLİM KLEMENSLERİ
Hight Voltage Connectors

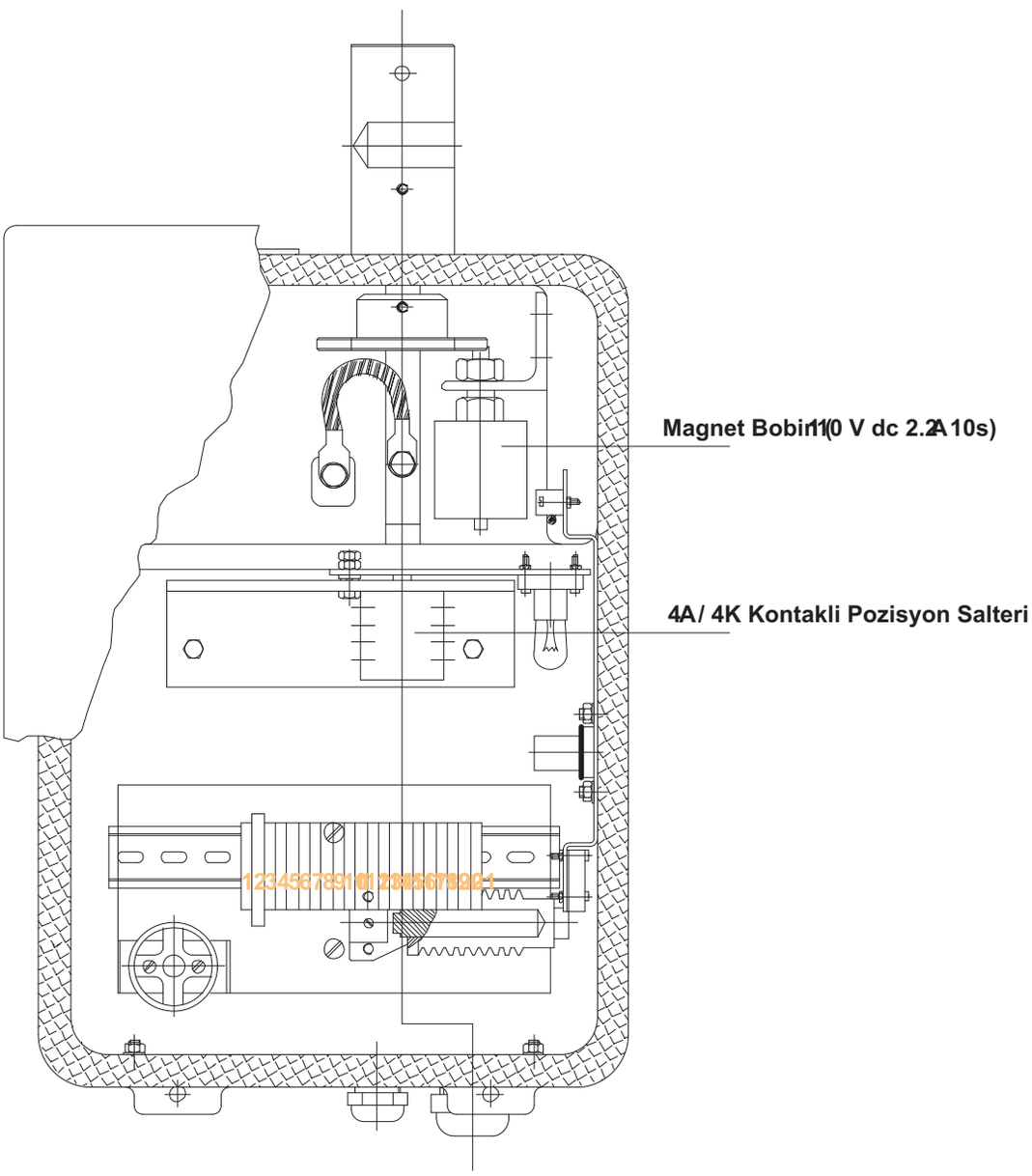

180° TOPRAKSIZ Ayırıcı Mekanizma Kutusu

Nr . A10-2

KlemensNr. ConnectorNr.	øD1	øD2	LamaTipi TerminalType		a	b	ød	AyakTipi SupportType		Amper Current	Adet Quantity
			L	s				KA	BA		

ALTUN
Döküm Sanayi A.Ş.

TÜV CERT DIN EN ISO 9001:2000 | TSEK | IPH BERLIN

YÜKSEK GERİLİM KLEMENSLERİ
Hight Voltage Connectors

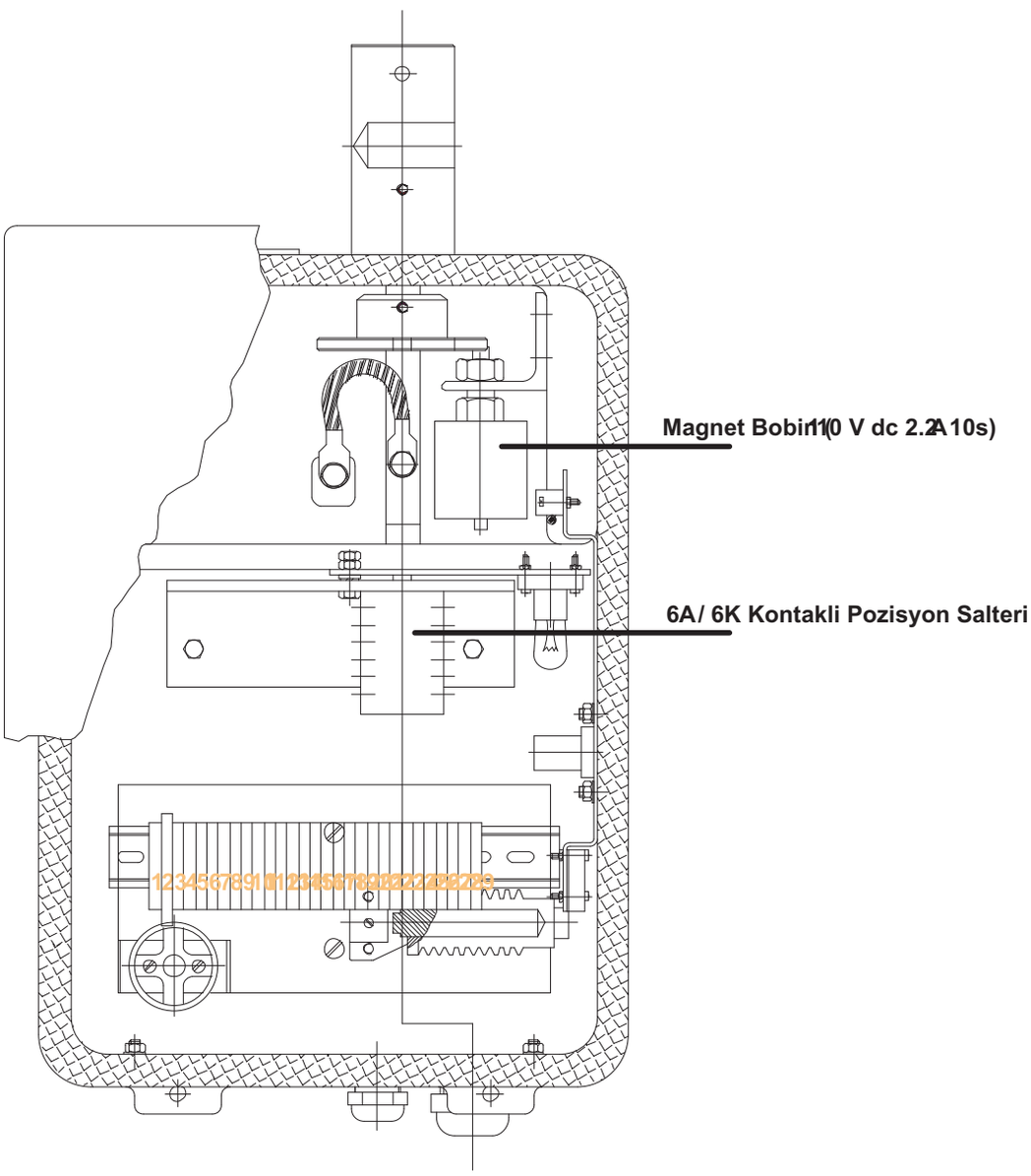

90° TOPRAKSIZ Ayırıcı Mekanizma Kutusu

Nr . A10-3

Sf 100

KlemensNr. ConnectorNr.	øD1	øD2	LamaTipi TerminalType		a	b	ød	AyakTipi SupportType		Amper Current	Adet Quantity
			L	s				KA	BA		

ALTUN
Döküm Sanayi A.Ş.

TÜV CERT DIN EN ISO 9001:2000 | TSEK | IPH BERLIN

YÜKSEK GERİLİM KLEMENSLERİ
Hight Voltage Connectors

Ölçü bildirilmediginde lamalar deliksiz gönderilir.

LAM A TİPİ
TERMINAL TYPE

Please inform us about dimensions "a", "b" and "d"
Otherwiseconnectors will be deliveted without holes

L1 - L2

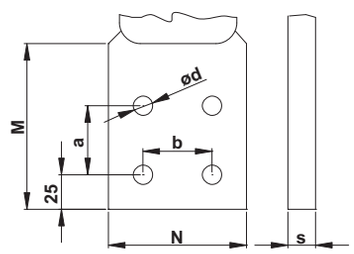

L1	L2
a =	a =
b =	b =
ød =	ød =
s = 16 (1 250A)	s = 16 (1 250A)
s = 20 (2000A)	s = 20 (2000A)
s = 30 (3000A)	s = 30 (3000A)
M = 120	M = 125
N = 100	N = 125

L3 - L4

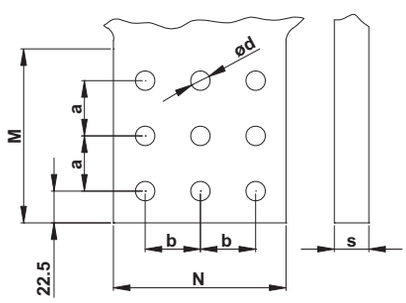

L3	L4
a =	a =
b =	b =
ød =	ød =
s = 20 (2000A)	s = 20 (2000A)
s = 25 (3000A)	s = 25 (3000A)
M = 125	M = 150
N = 125	N = 150

L5 - L6

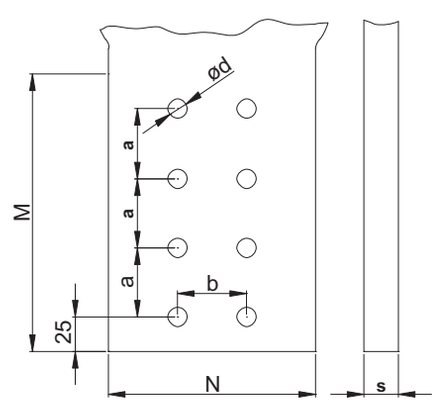

L5	L6
a =	a =
b =	b =
ød =	ød =
s = 20 (2000A)	s = 20 (2000A)
s = 30 (3000A)	s = 30 (3000A)
M = 200	M = 200
N = 100	N = 150

L7 - L8

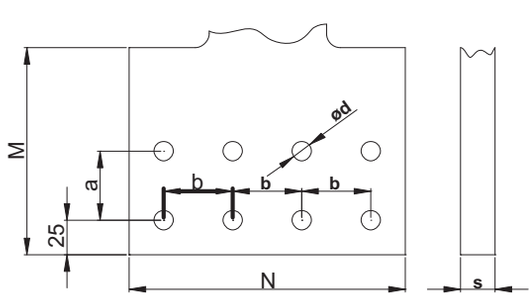

L7	L8
a =	a =
b =	b =
ød =	ød =
s = 20 (2000A)	s = 20 (2000A)
s = 25 (3000A)	s = 25 (3000A)
M = 100	M = 150
N = 200	N = 200

KlemensNr. ConnectorNr.	øD1	øD2	LamaTipi TerminalType		a	b	ød	AyakTipi SupportType		Amper Current	Adet Quantity
			L	s				KA	BA		